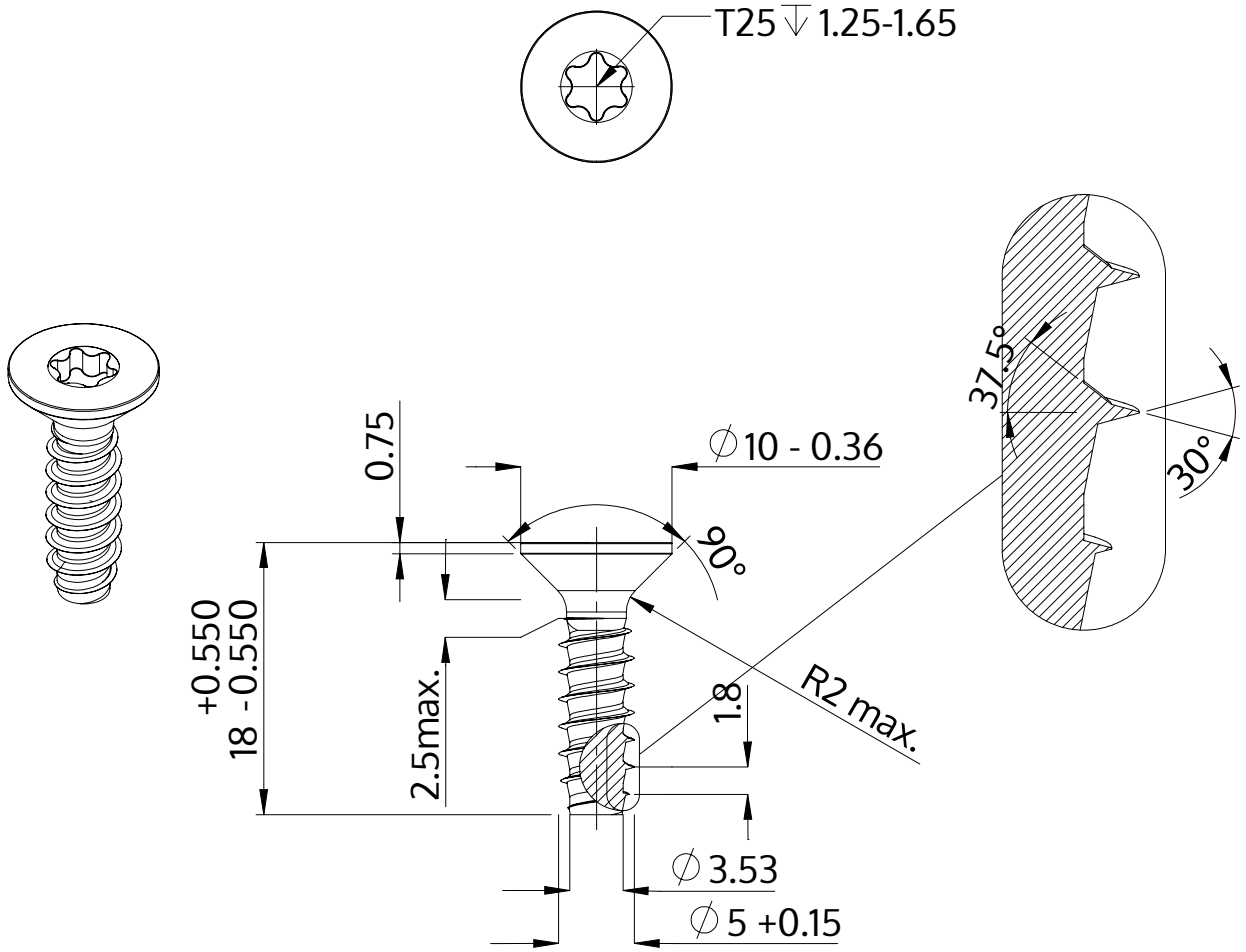

Описание	STP41 5.0x18.0 - T25
Материал	неръждаема стомана A4
Повърхност	гланциран, полиран, пасиваран
Тегло	2.418 kg / 1000 Бройка

SCREWERK	**STP410500180C**	
Метричен дизайн A4	Мащаб 2:1	2024-10