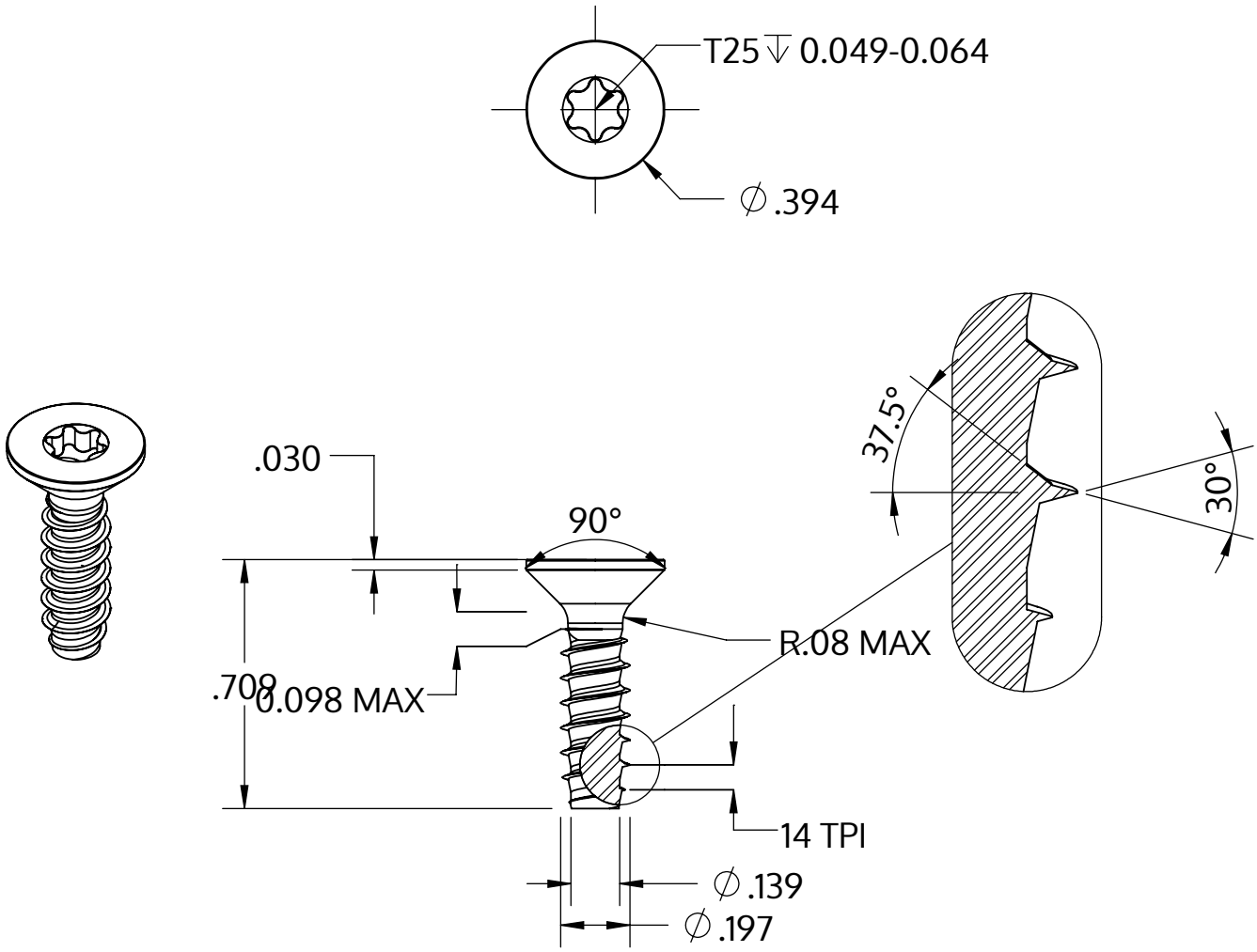

Metric size	M5 x 1.8 mm
US size (converted)	#11-14
	Tolerances [inch]
Length	+/- 0.021
Head diameter	+0 / -0.014
Head height	
Thread diameter	+0.005 / -0

Beschreibung	STP41 5.0x18.0 - T25
Werkstoff	Stahl, vergütet
Oberfläche	ZnNi min. 5µm, schwarz passiviert, getempert, versiegelt
Gewicht	2.418 kg / 1000 Stück

SCREWERK	**STP410500180B**	
Zoll Zeichnung Größe A	Skalierung 2:1	2024-10