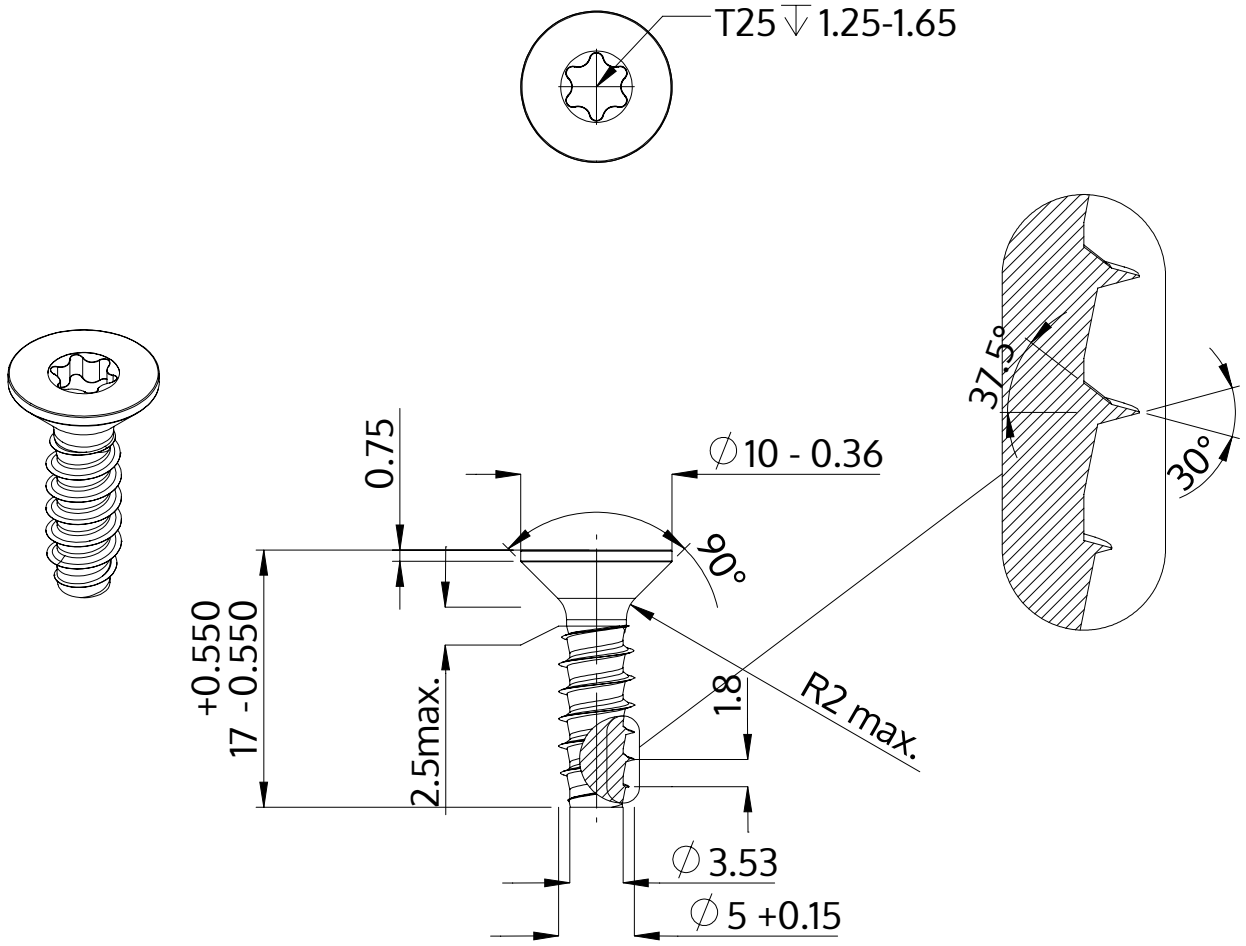

Beschreibung	STP41 5.0x17.0 - T25
Werkstoff	Stahl, vergütet
Oberfläche	verzinkt 5-7 µm, getempert, blau / transparent passiviert
Gewicht	2.323 kg / 1000 Stück

SCREWERK	**STP410500170S**	
Metrische Zeichnung A4	Skalierung 2:1	2024-10