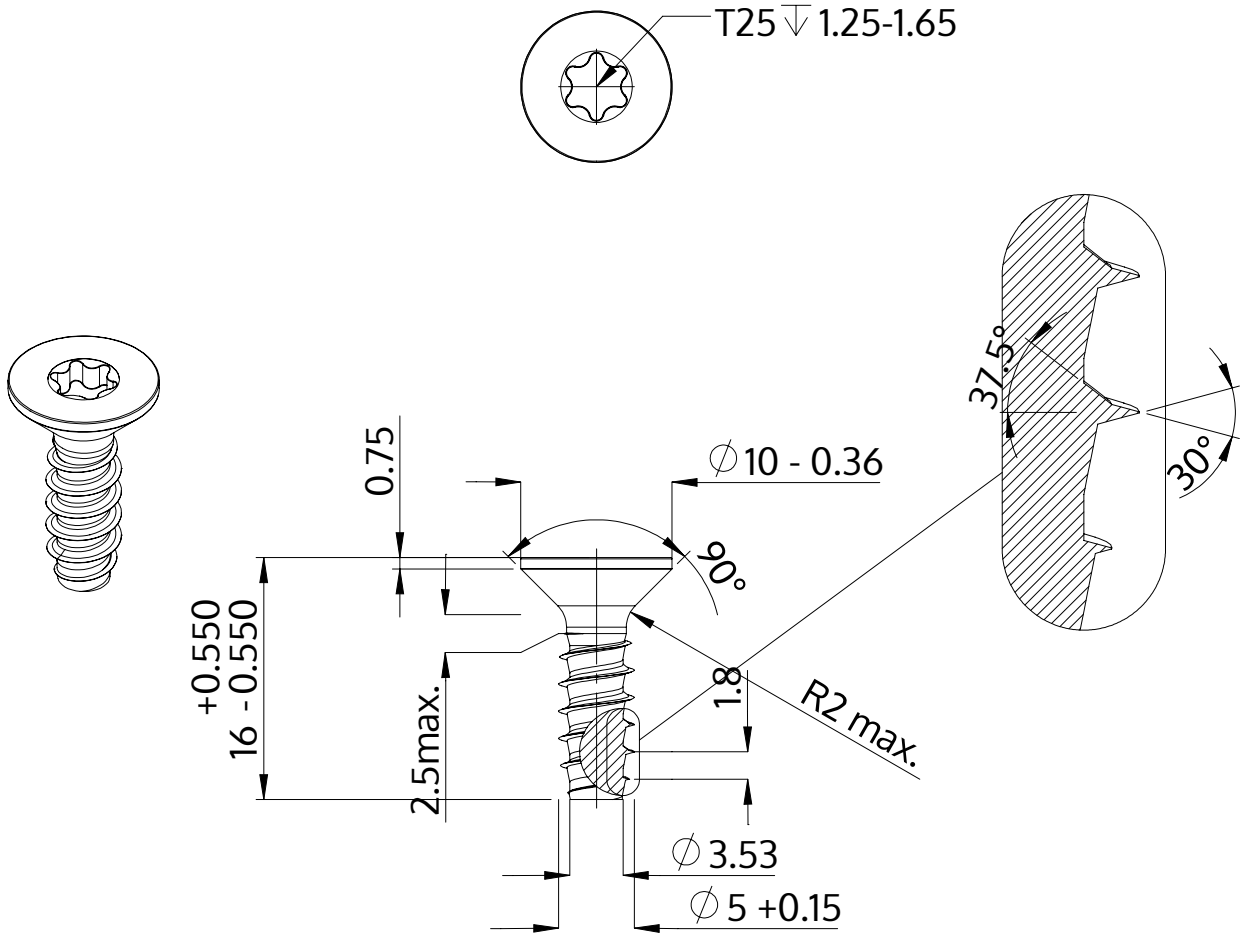

Beskrivning	STP41 5.0x16.0 - T25
Material	stål, härdat
Yta	förzinkad 5-7 µm, härdad, blå/transparent passiviserad
Vikt	2.228 kg / 1000 styck

SCREWERK	**STP410500160S**	
Metrisk skiss A4	Skala 2:1	2024-10