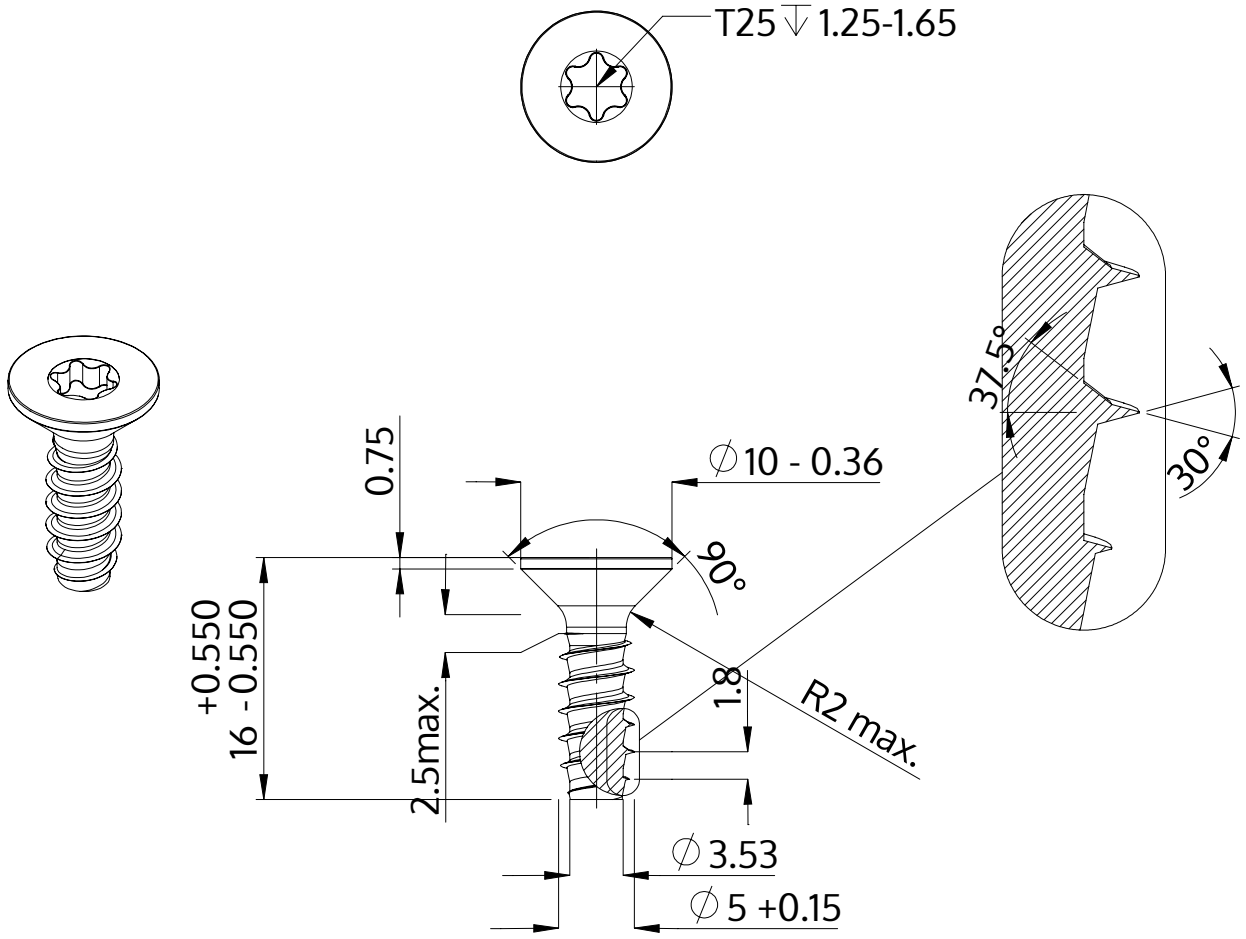

Descrizione	STP41 5.0x16.0 - T25
Materiale	acciaio inossidabile A2
Superficie	bianco-decapato e passivato
Peso	2.228 kg / 1000 pezzi

SCREWERK	**STP410500160E**	
Disegno metrico A4	Scala None:1	2024-04