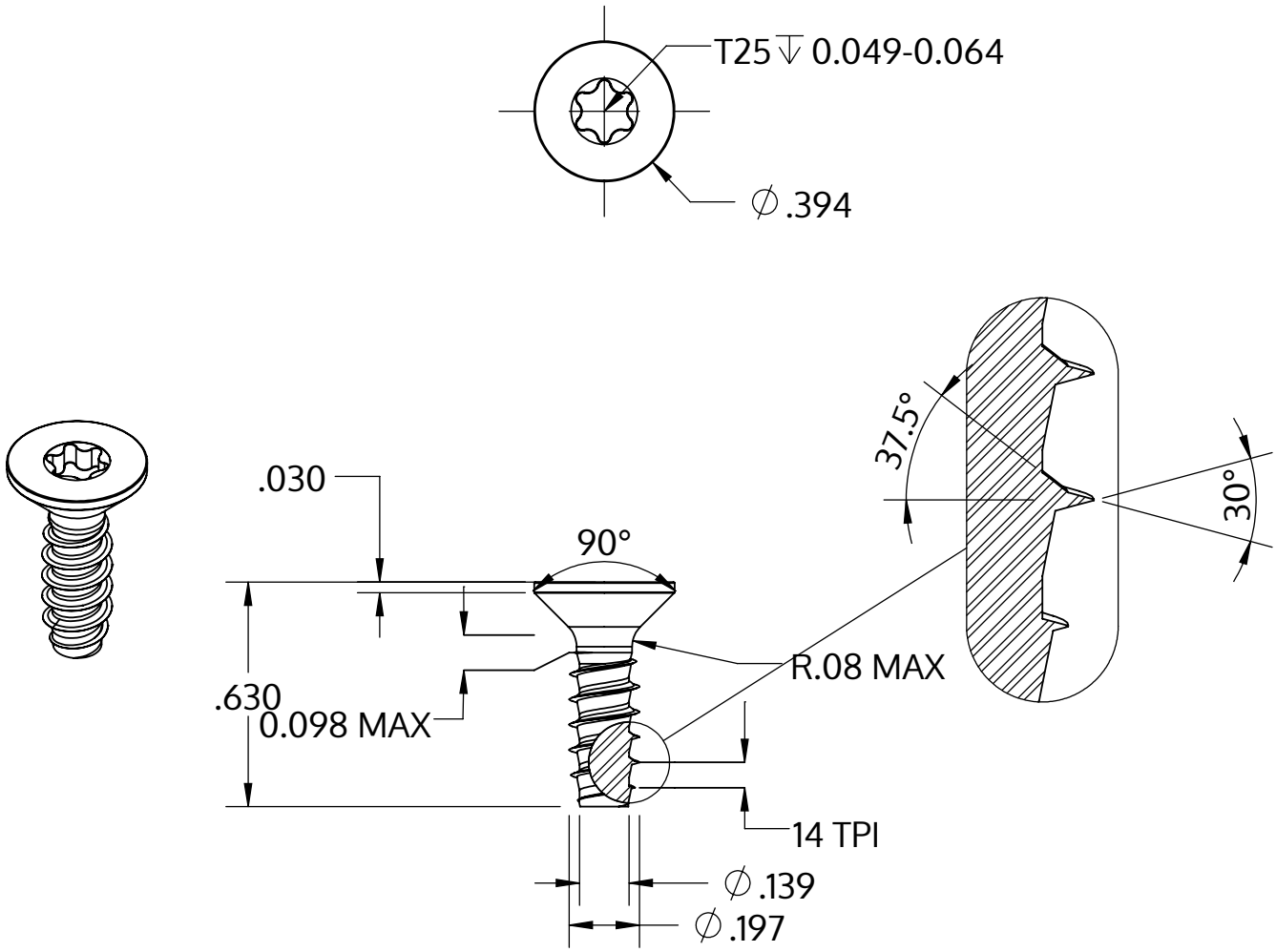

Metric size	M5 x 1.8 mm
US size (converted)	#11-14
	Tolerances [inch]
Length	+/- 0.021
Head diameter	+0 / -0.014
Head height	
Thread diameter	+0.005 / -0

Описание	STP41 5.0x16.0 - T25
Материал	Нержавеющая сталь A2
Поверхность	Светлый отжиг и пассивация
Вес	2.228 kg / 1000 Штука

SCREWERK	**STP410500160E**	
_Zoll Zeichnung Größe A	Шкала 2:1	2024-10