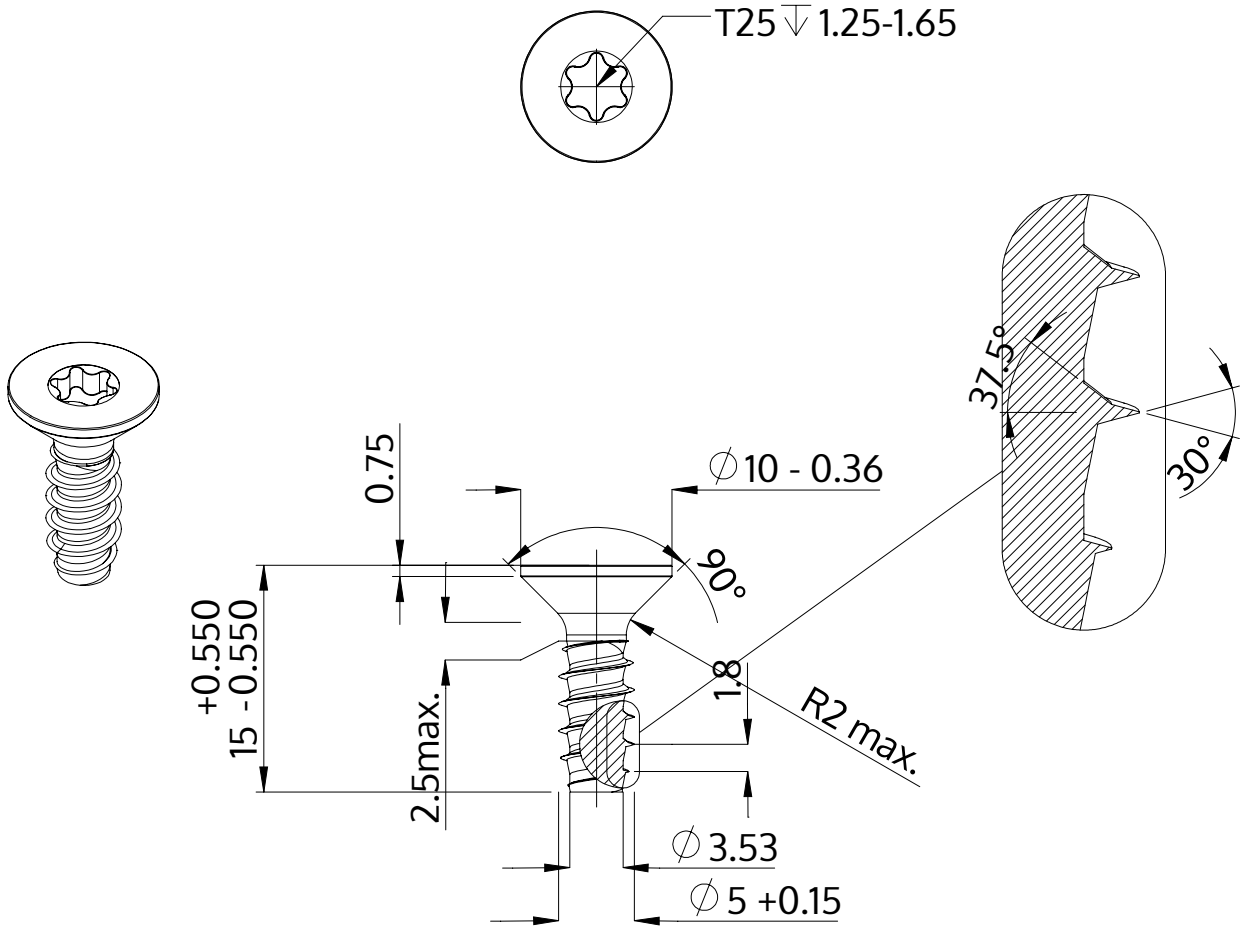

Beskrivning	STP41 5.0x15.0 - T25
Material	rostfritt stål A2
Yta	blank och passiviserad
Vikt	2.134 kg / 1000 styck

SCREWERK	**STP410500150E**	
Metrisk skiss A4	Skala 2:1	2024-10