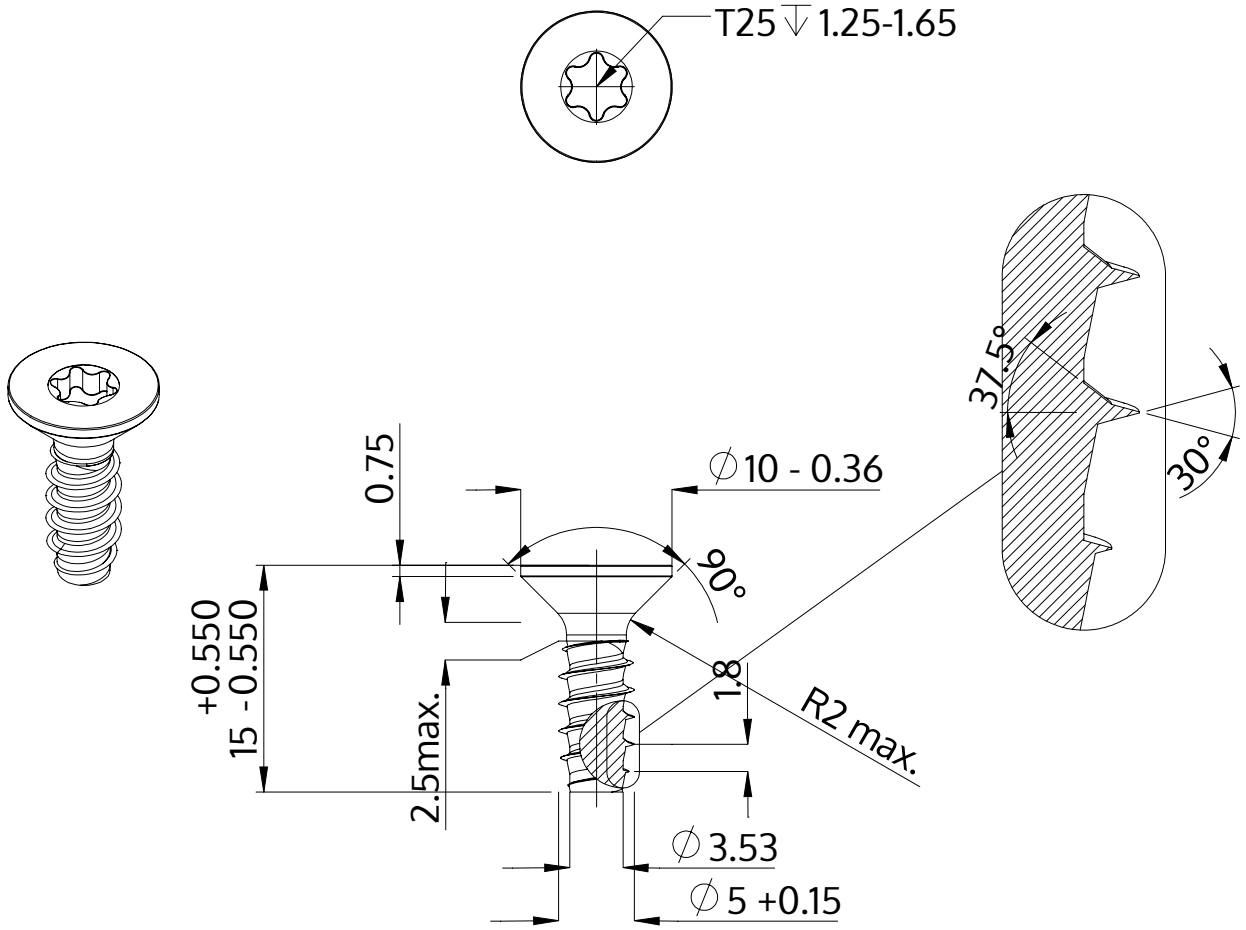

Описание	STP41 5.0x15.0 - T25
Материал	Нержавеющая сталь A4
Поверхность	Светлый отжиг и пассивация
Вес	2.134 kg / 1000 Штука

SCREWERK	**STP410500150C**	
Метрический чертеж A4	Шкала 2:1	2024-10