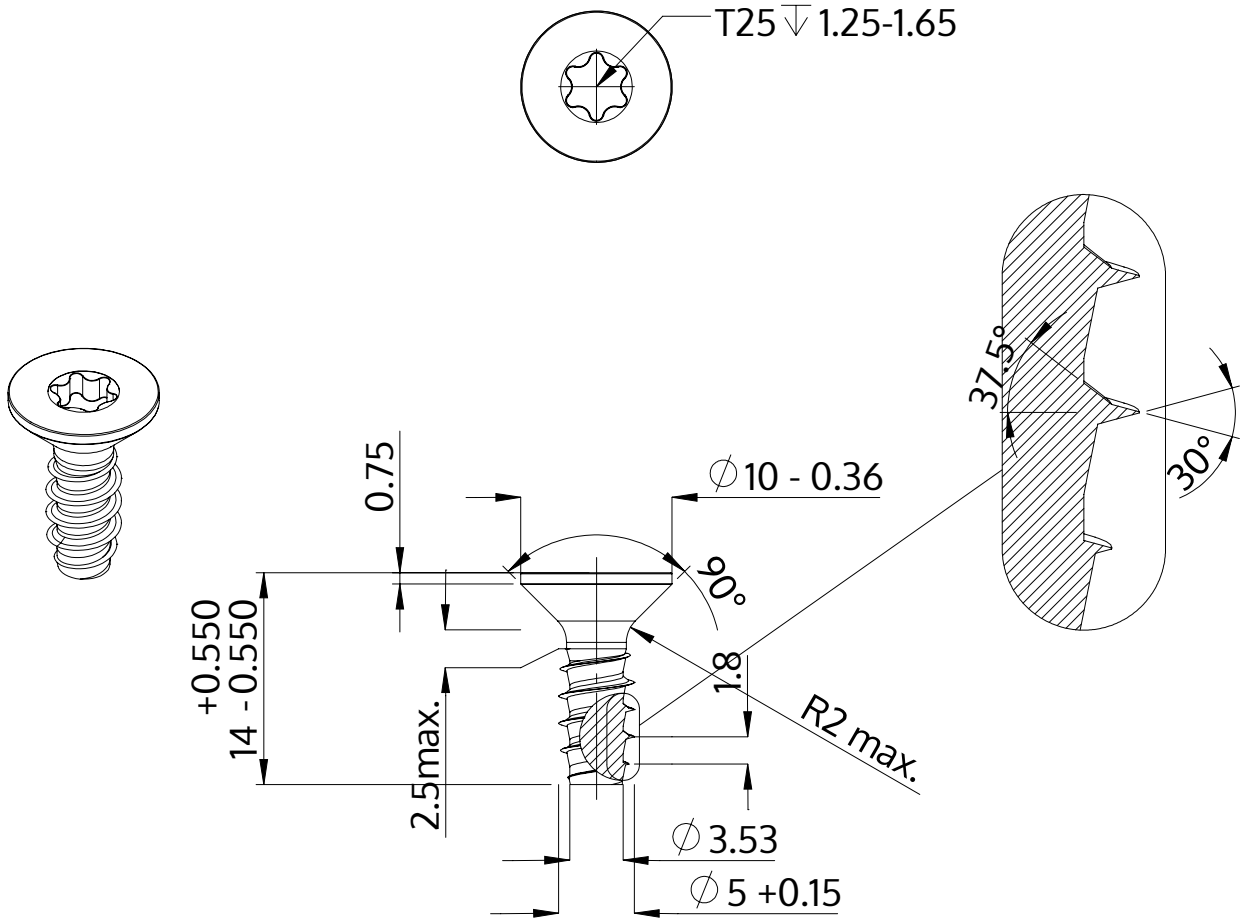

Descrição	STP41 5.0x14.0 - T25
Material	inox A2
Superfície	Decapado e passivado
Peso	2.039 kg / 1000 peças

SCREWERK	**STP410500140E**	
Desenho Métrico A4	Escala 2:1	2024-10