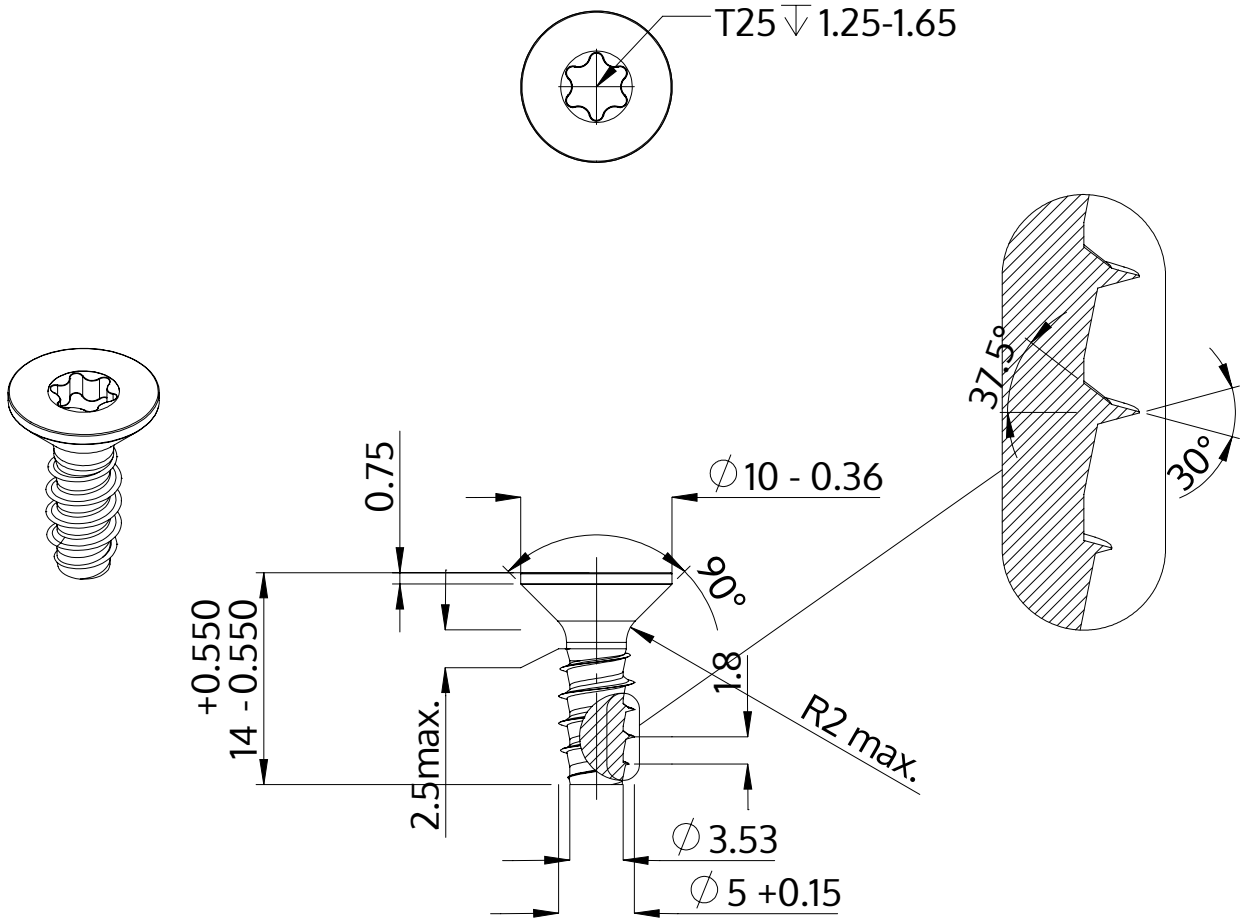

Описание	STP41 5.0x14.0 - T25
Материал	неръждаема стомана A2
Повърхност	гланциран, полиран, пасиваран
Тегло	2.039 kg / 1000 Бройка

SCREWERK	**STP410500140E**	
Метричен дизайн A4	Мащаб 2:1	2024-10