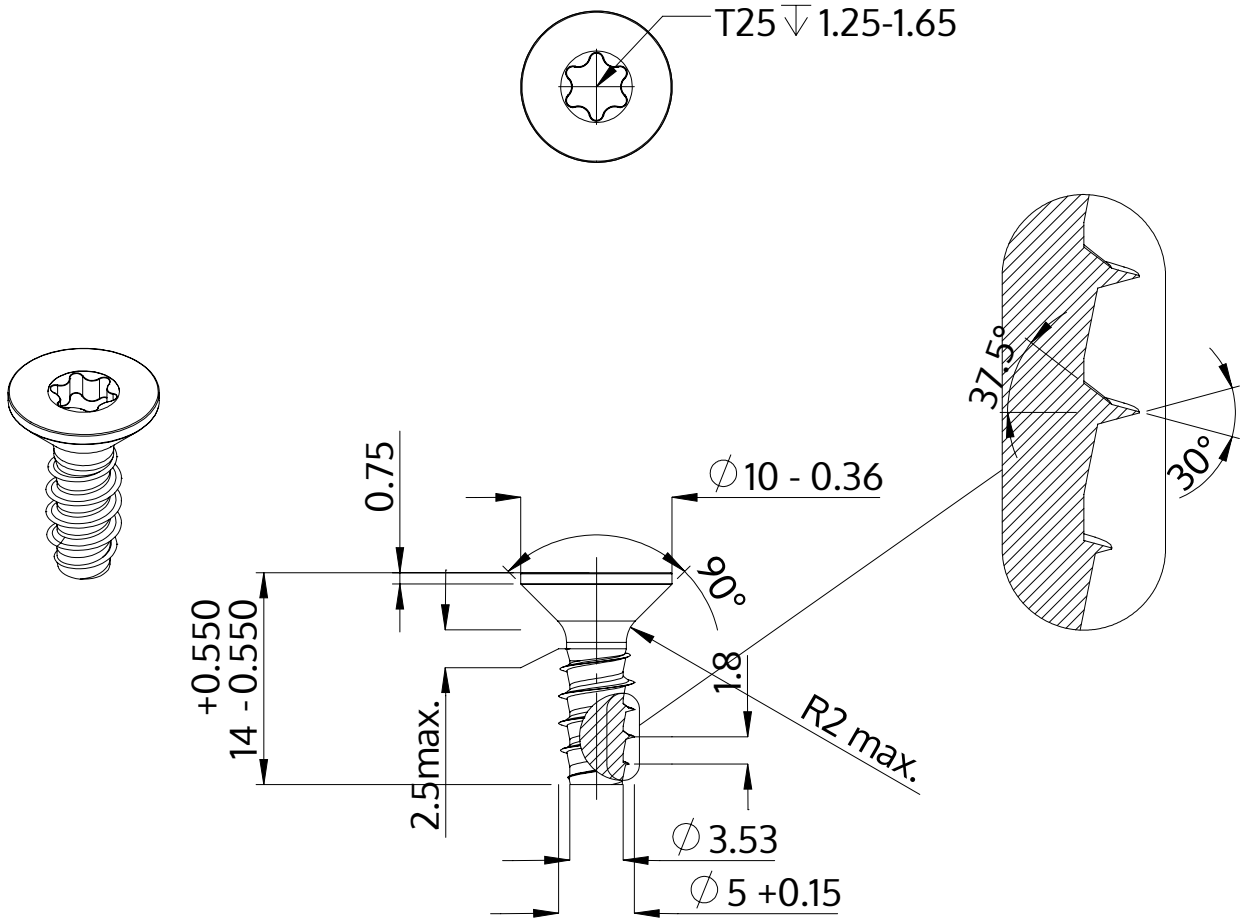

Opis	STP41 5.0x14.0 - T25
Materiał	Stal szlachetna A4
Powierzchnia	Prosta, bejcowana i pasywowana
Waga	2.039 kg / 1000 sztuk

SCREWERK	**STP410500140C**	
Rysunek metryczny A4	Skala 2:1	2024-10