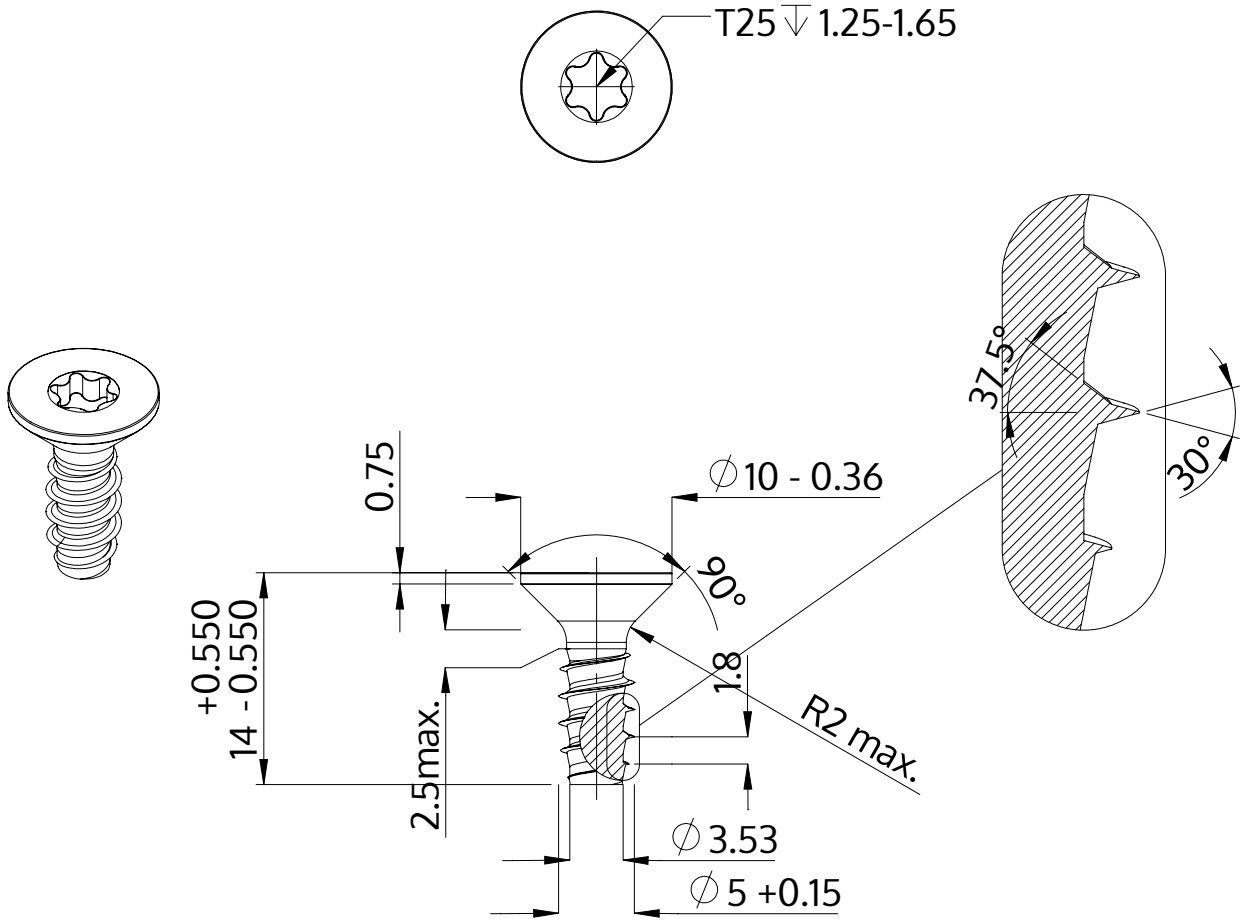

Description	STP41 5.0x14.0 - T25
Matière	acier inoxydable A4
Surface	brillant décapé et passivé
Poids	2.039 kg / 1000 Unité

SCREWERK	**STP410500140C**	
Dessin métrique A4	Redimensionner None:1	2024-04