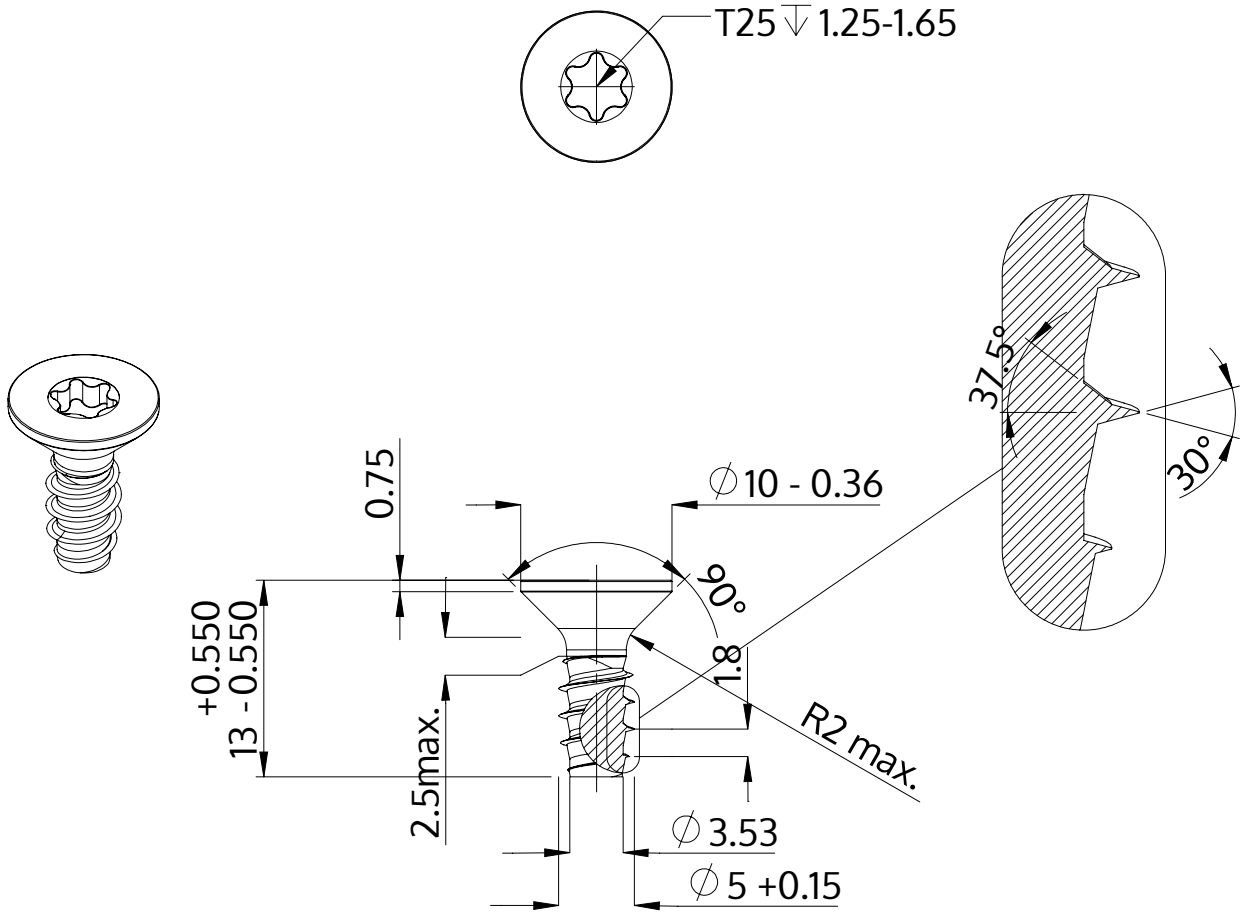


| | |
|---|---|
| Descrição | STP41 5.0x13.0 - T25 |
| Material | aço, endurecido |
| Superfície | zincado 5-7 µm, galvanizado, azul / passivado transparente |
| Peso | 1.945 kg / 1000 peças |

| | | |
|---|---|---|
| SCREWERK | **STP410500130S** | |
| Desenho Métrico A4 | Escala None:1 | 2024-04 |