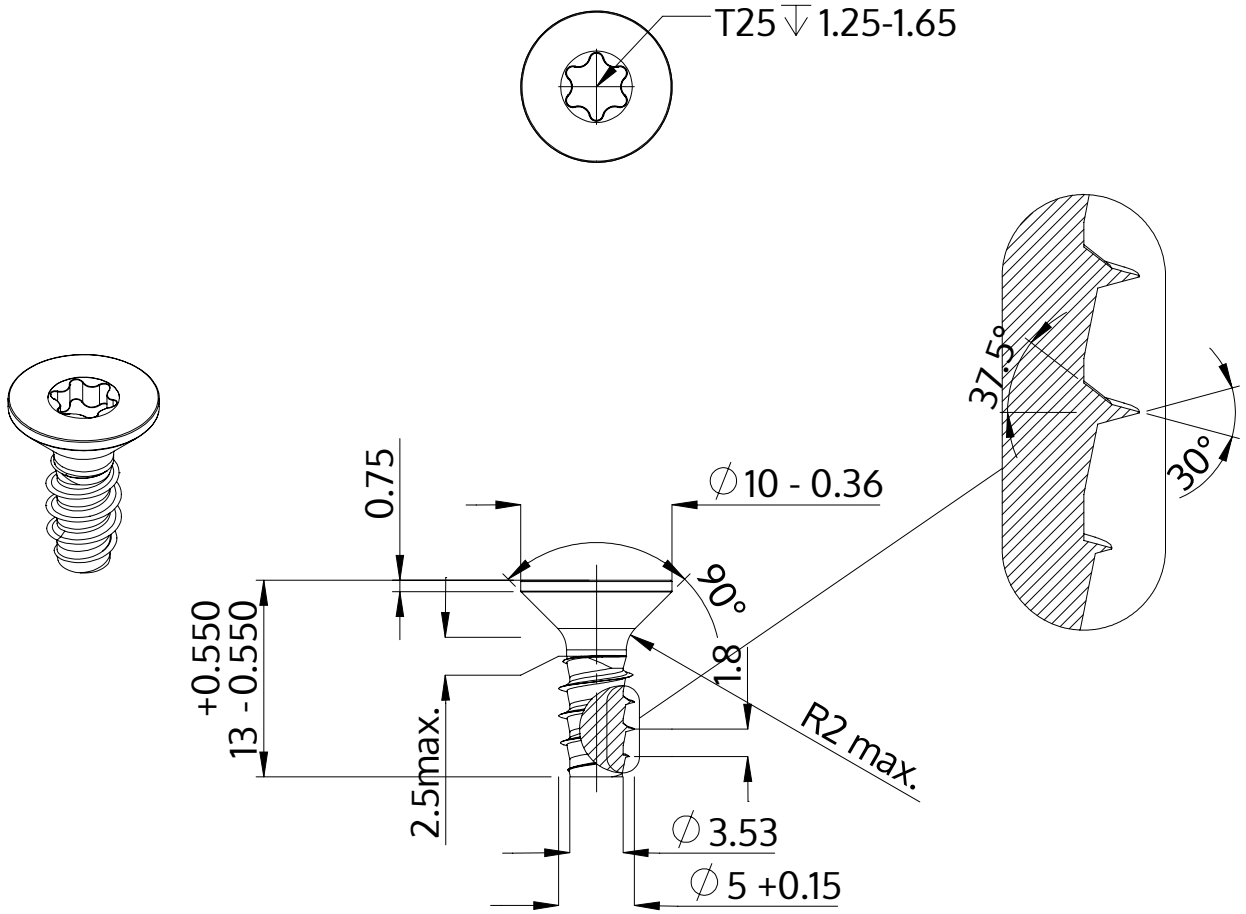

Beschrijving	STP41 5.0x13.0 - T25
Materiaal	veredeld staal
Oppervlak	verzinkt 5-7 µm, getempert, blauw / transparant gepassiveerd
Gewicht	1.945 kg / 1000 stuk

SCREWERK	**STP410500130S**	
Metrische tekening A4	Schaal 2:1	2024-10