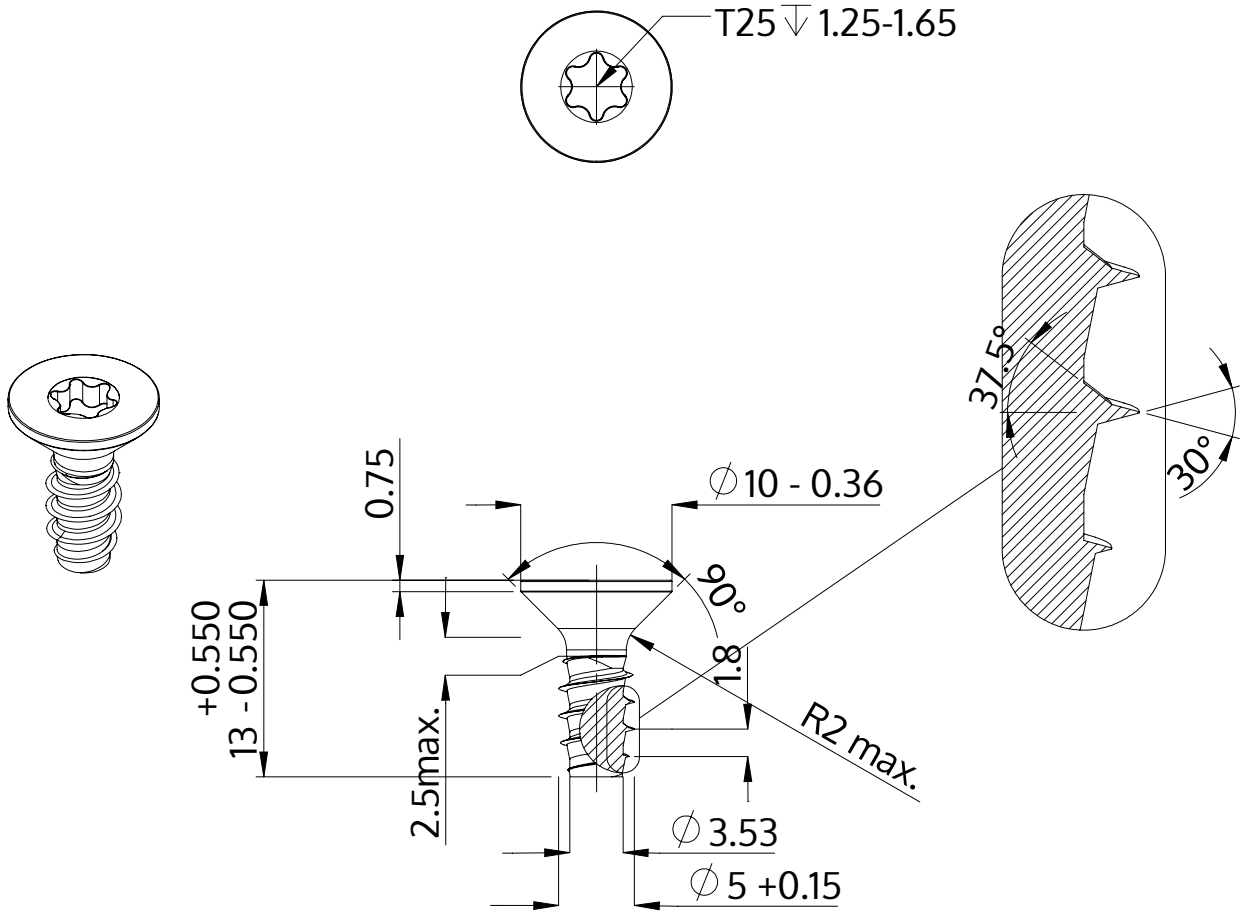

Descrizione	STP41 5.0x13.0 - T25
Materiale	acciaio, temprato
Superficie	zincato 5-7 micron, ricotto, blu / trasparente passivato
Peso	1.945 kg / 1000 pezzi

SCREWERK	**STP410500130S**	
Disegno metrico A4	Scala 2:1	2024-05