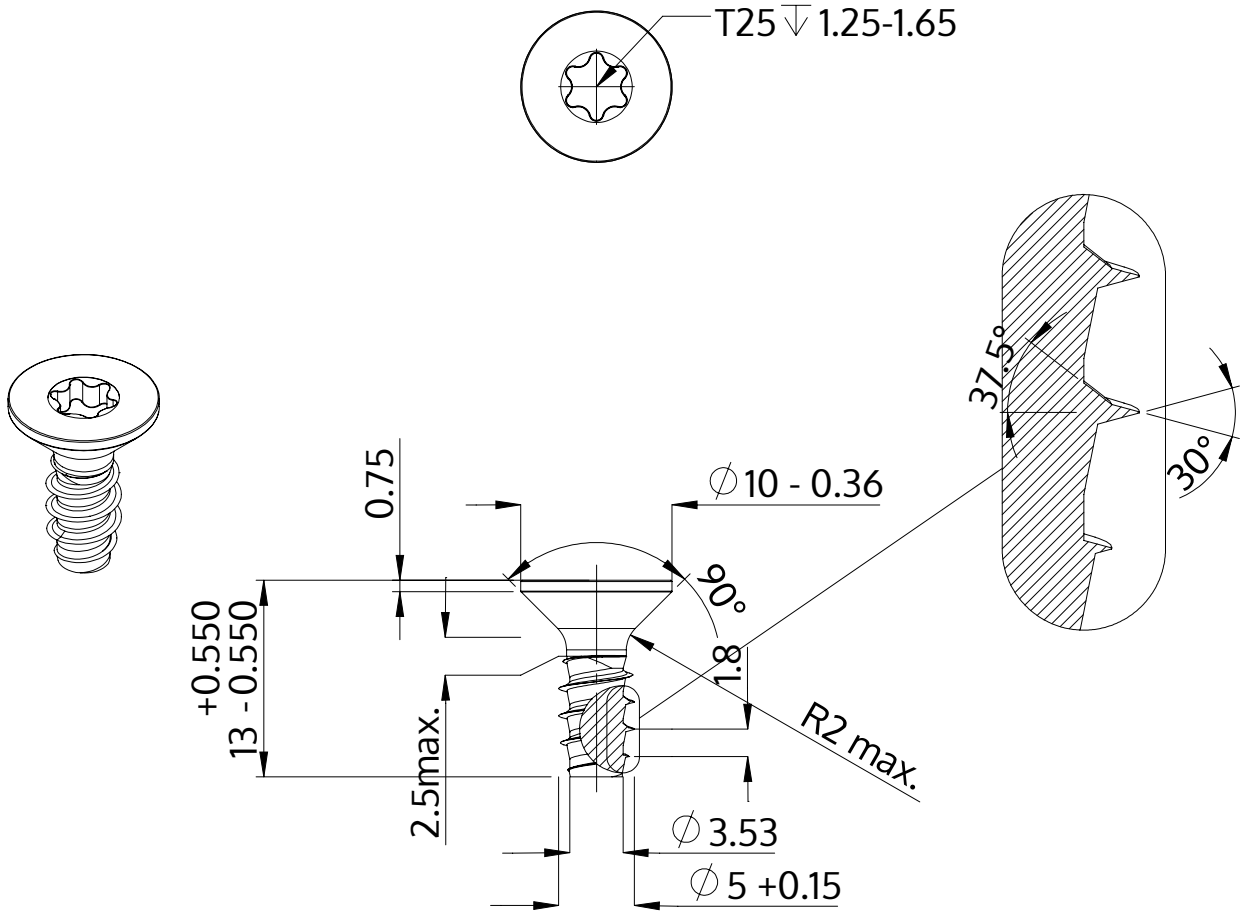

Description	STP41 5.0x13.0 - T25
Matière	acier inoxydable A4
Surface	brillant décapé et passivé
Poids	1.945 kg / 1000 Unité

SCREWERK	**STP410500130C**	
Dessin métrique A4	Redimensionner 2:1	2024-10