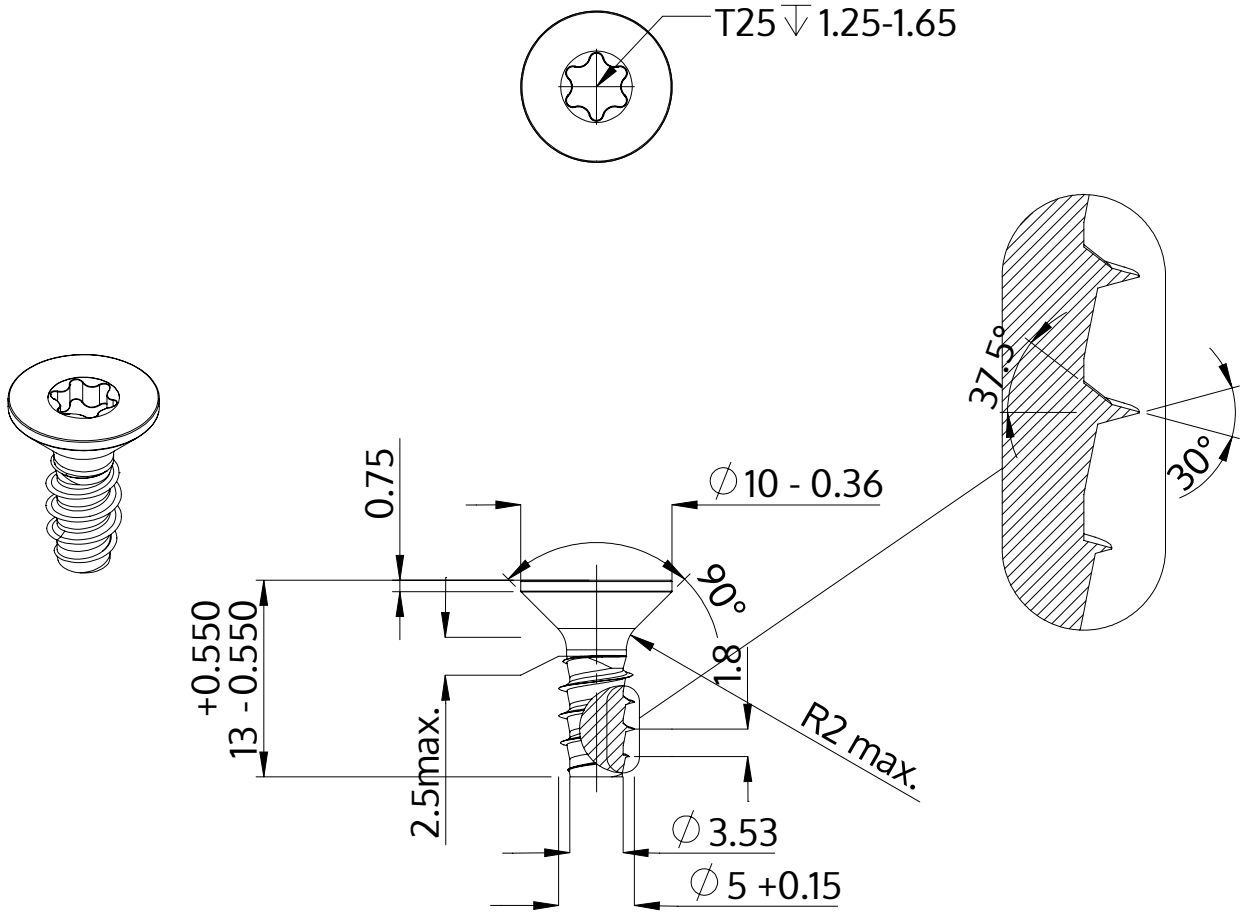

Beskrivelse	STP41 5.0x13.0 - T25
Materiale	Ædelstål A4
Overflade	blank, bejdset og passiveret
Vægt	1.945 kg / 1000 stykke

SCREWERK	**STP410500130C**	
Metrisk tegning A4	Skalering 2:1	2024-10