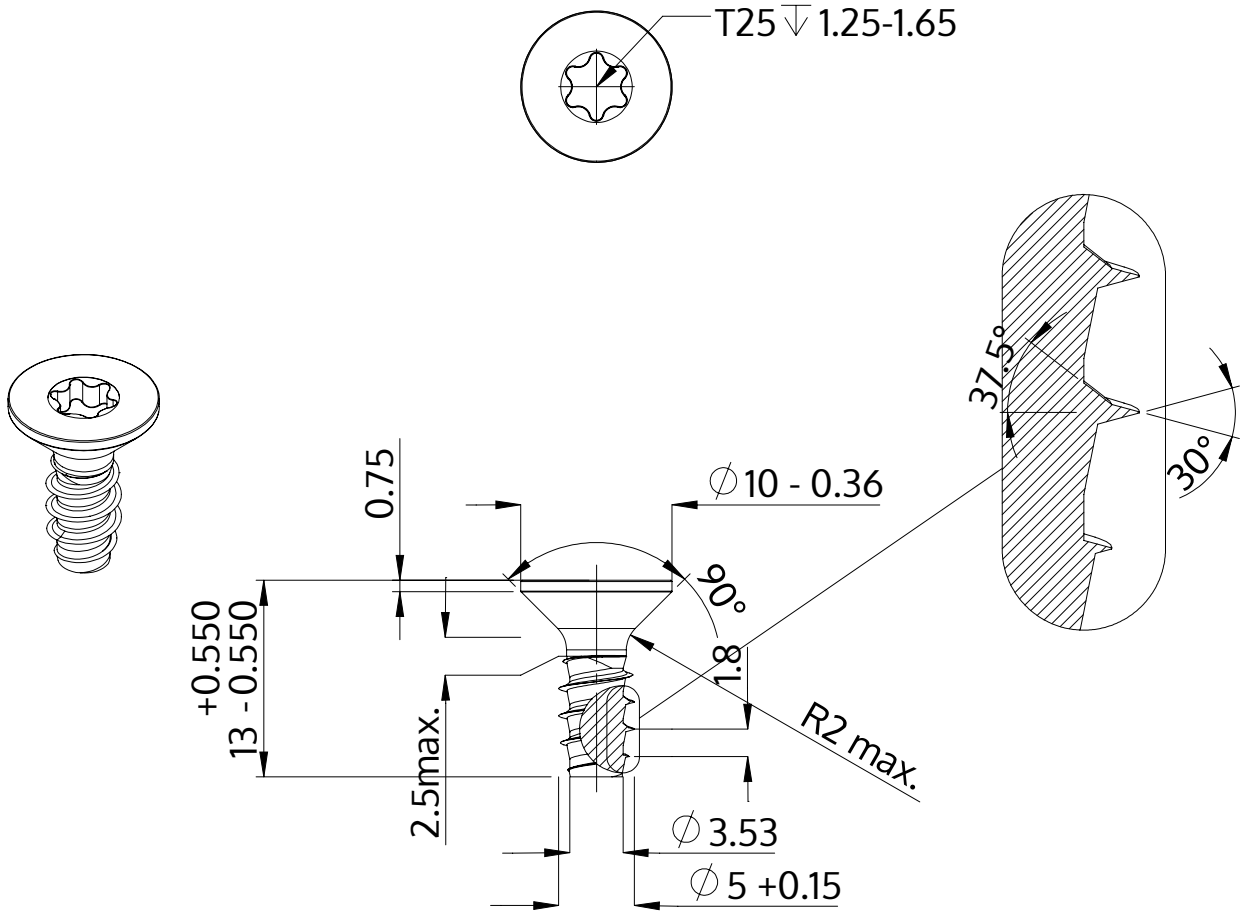

Beschreibung	STP41 5.0x13.0 - T25
Werkstoff	Stahl, vergütet
Oberfläche	ZnNi min. 5µm, schwarz passiviert, getempert, versiegelt
Gewicht	1.945 kg / 1000 Stück

SCREWERK	**STP410500130B**	
Metrische Zeichnung A4	Skalierung 2:1	2024-10