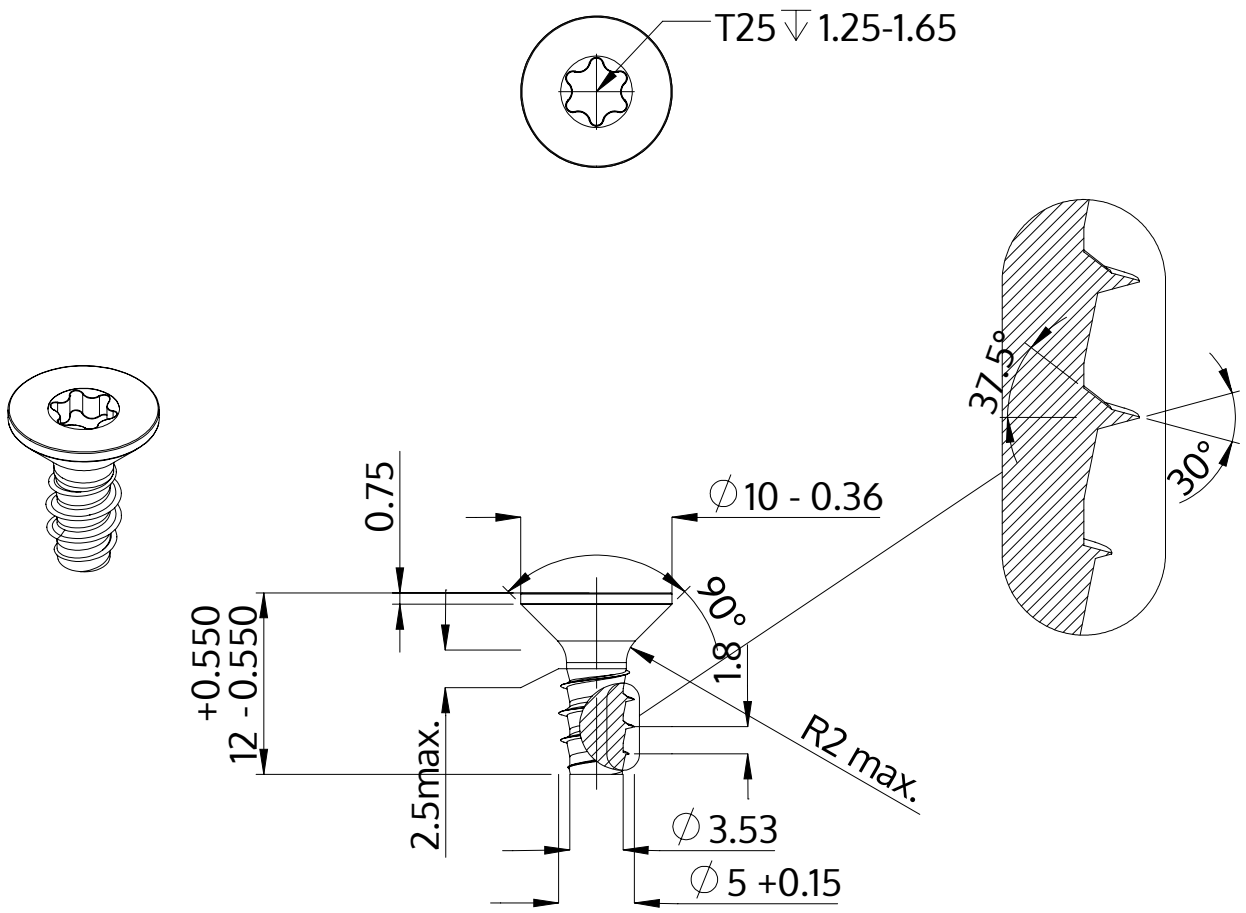

Descriere	STP41 5.0x12.0 - T25
Material	oţel inoxidabil A2
Exterior	neacoperit, murat și pasivat
Greutate	1.850 kg / 1000 unități

SCREWERK	**STP410500120E**	
Desen metric A4	Scalarea None:1	2024-04