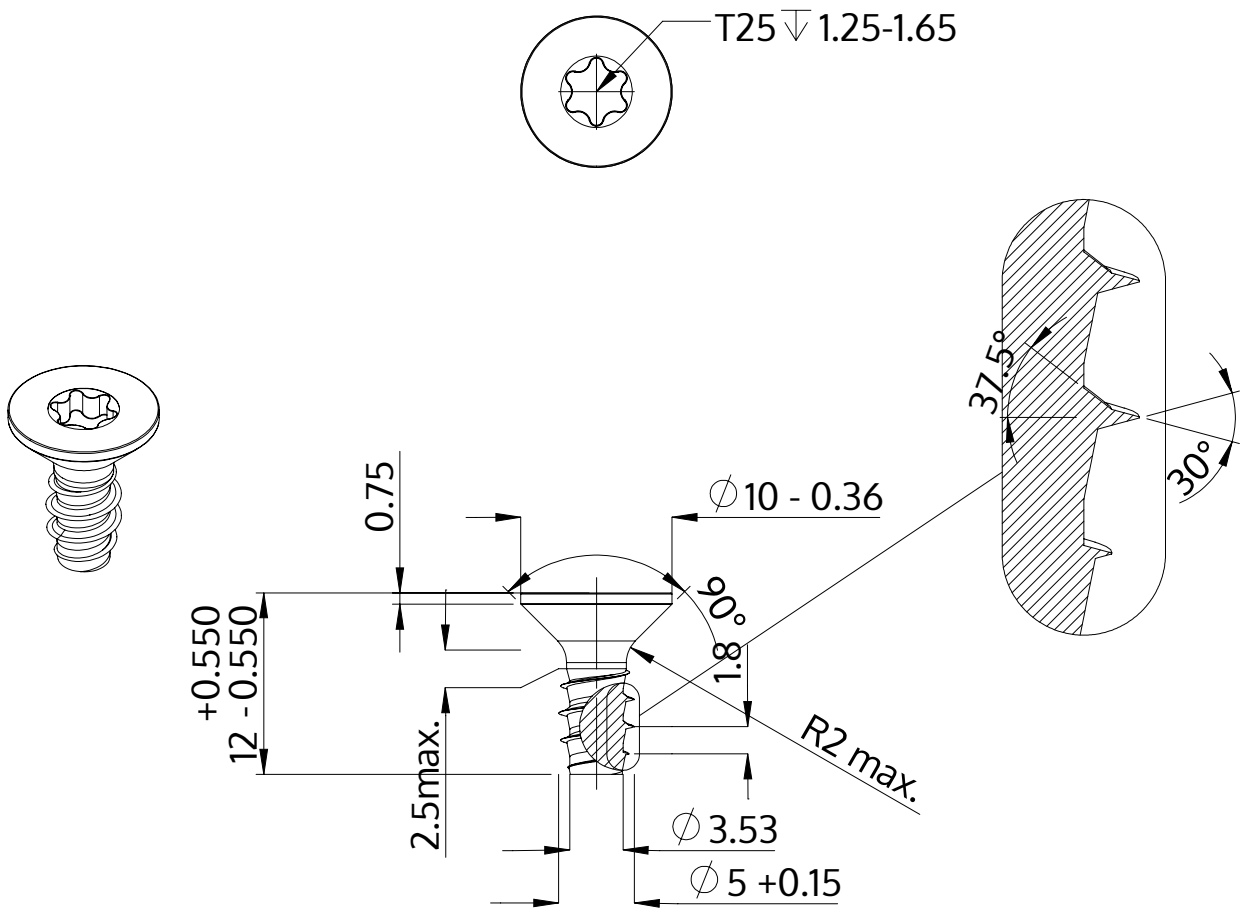

Beschrijving	STP41 5.0x12.0 - T25
Materiaal	roestvrij staal A2
Oppervlak	blank, geetst en gepassieveerd
Gewicht	1.850 kg / 1000 stuk

SCREWERK	**STP410500120E**	
Metrische tekening A4	Schaal None:1	2024-04