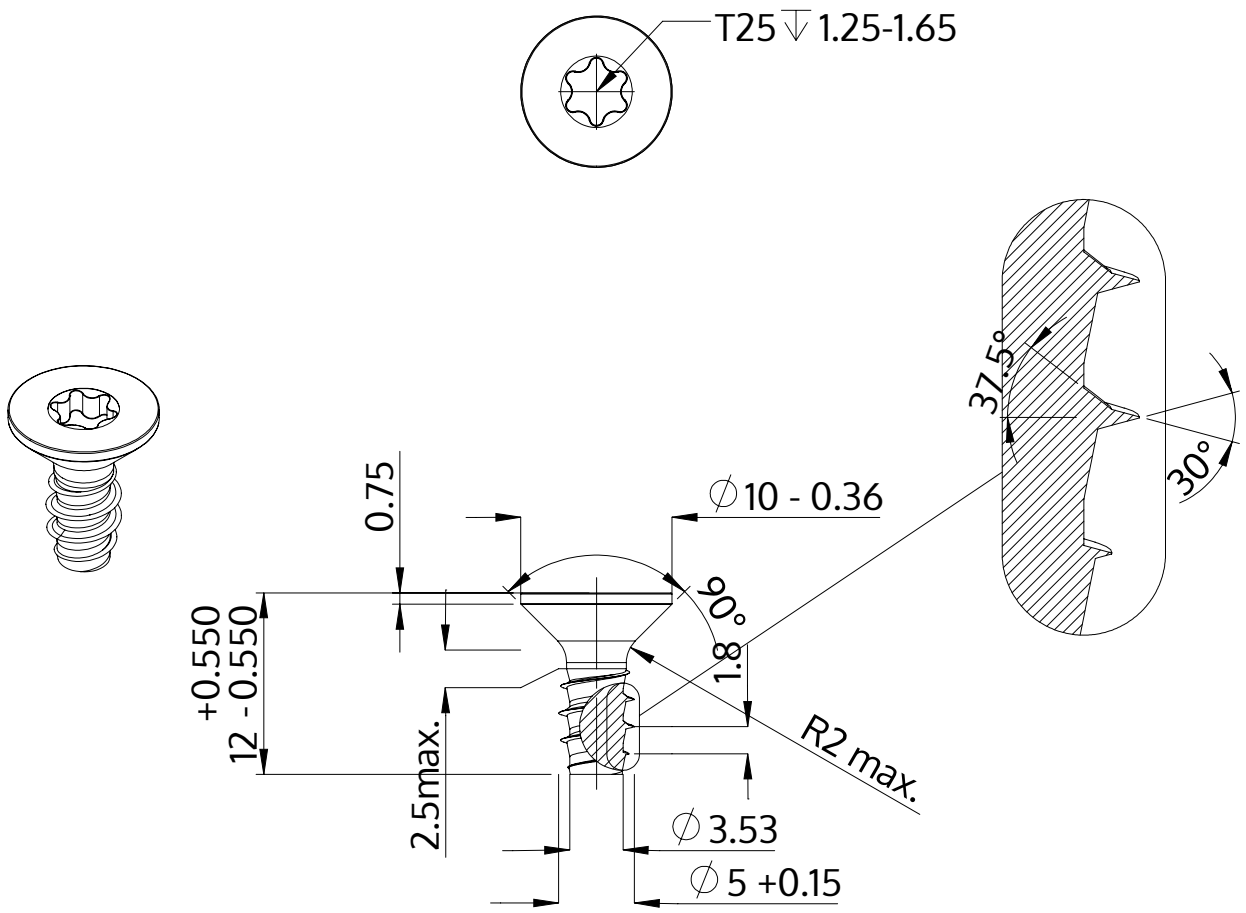

Beskrivning	STP41 5.0x12.0 - T25
Material	rostfritt stål A4
Yta	blank och passiviserad
Vikt	1.850 kg / 1000 styck

SCREWERK	**STP410500120C**	
Metrisk skiss A4	Skala None:1	2024-04