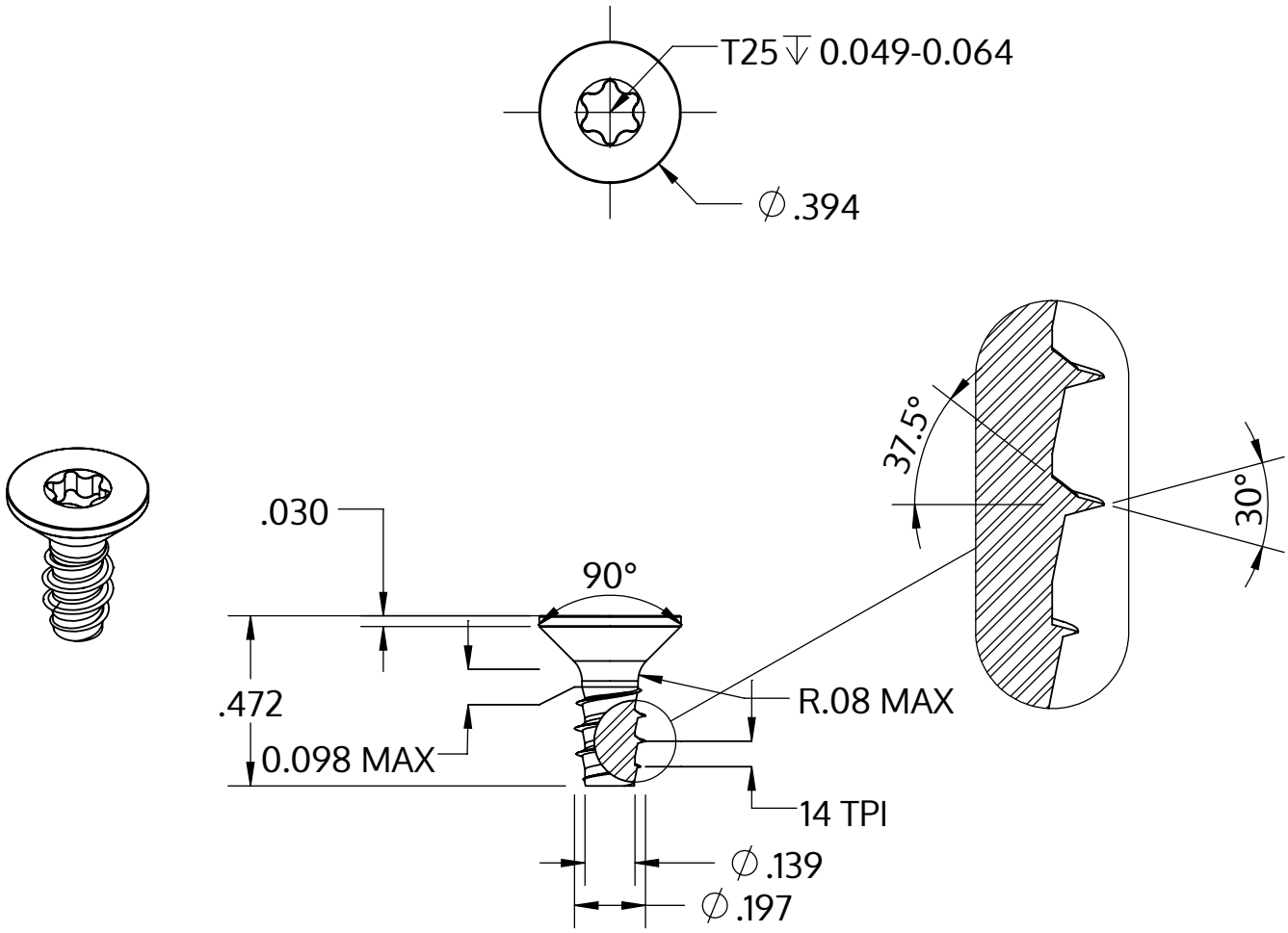

Metric size	M5 x 1.8 mm
US size (converted)	#11-14
	Tolerances [inch]
Length	+/- 0.021
Head diameter	+0 / -0.014
Head height	
Thread diameter	+0.005 / -0

Descripción	STP41 5.0x12.0 - T25
Material	Acero Inoxidable
Superficie	Laminado brillante, barnizado y pasivado
Peso	1.850 kg / 1000 Piezas

SCREWERK	**STP410500120C**	
_Zoll Zeichnung Größe A	Escalada 2:1	2024-10