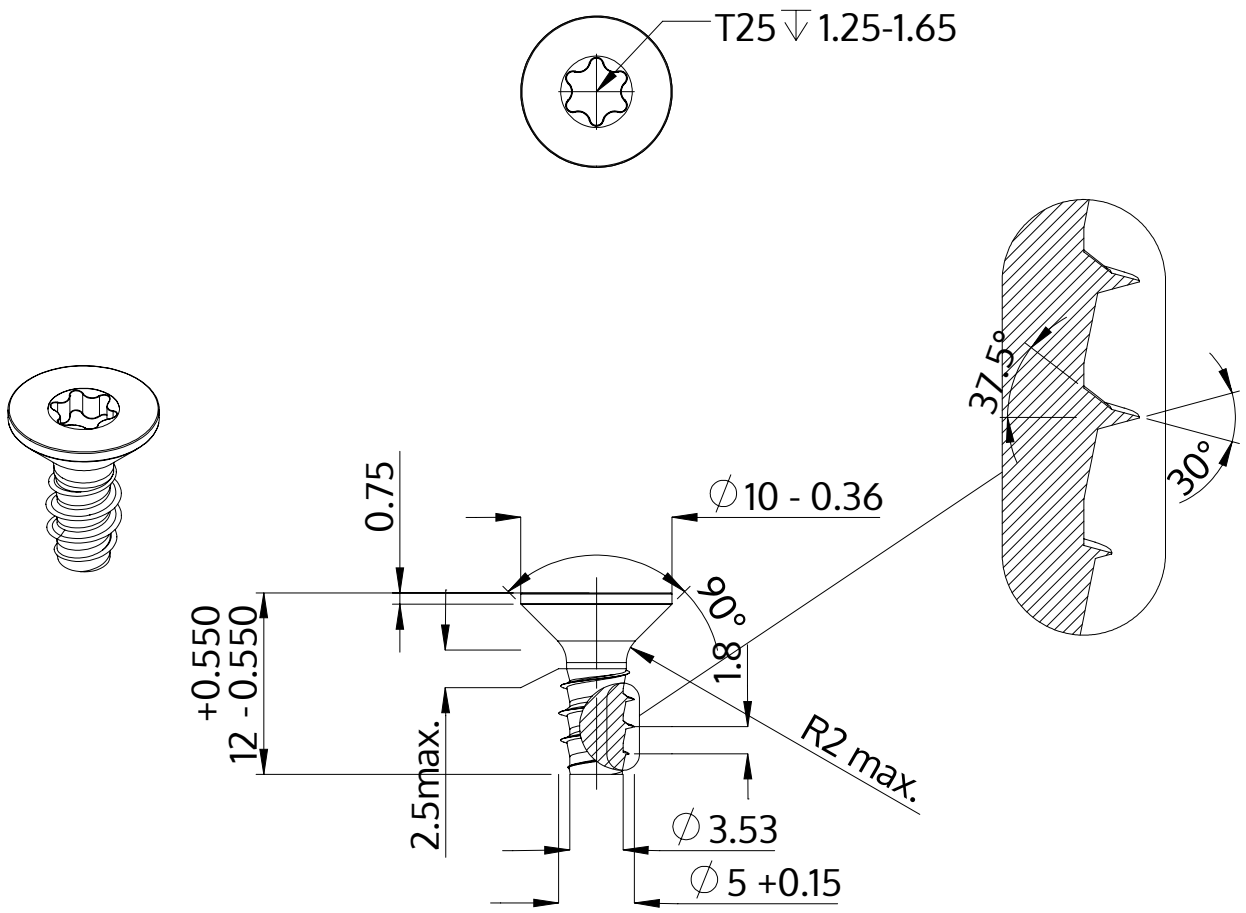

Descripción	STP41 5.0x12.0 - T25
Material	Acero Inoxidable
Superficie	Laminado brillante, barnizado y pasivado
Peso	1.850 kg / 1000 Piezas

SCREWERK	**STP410500120C**	
Diseño métrico	Escalada 2:1	2024-10