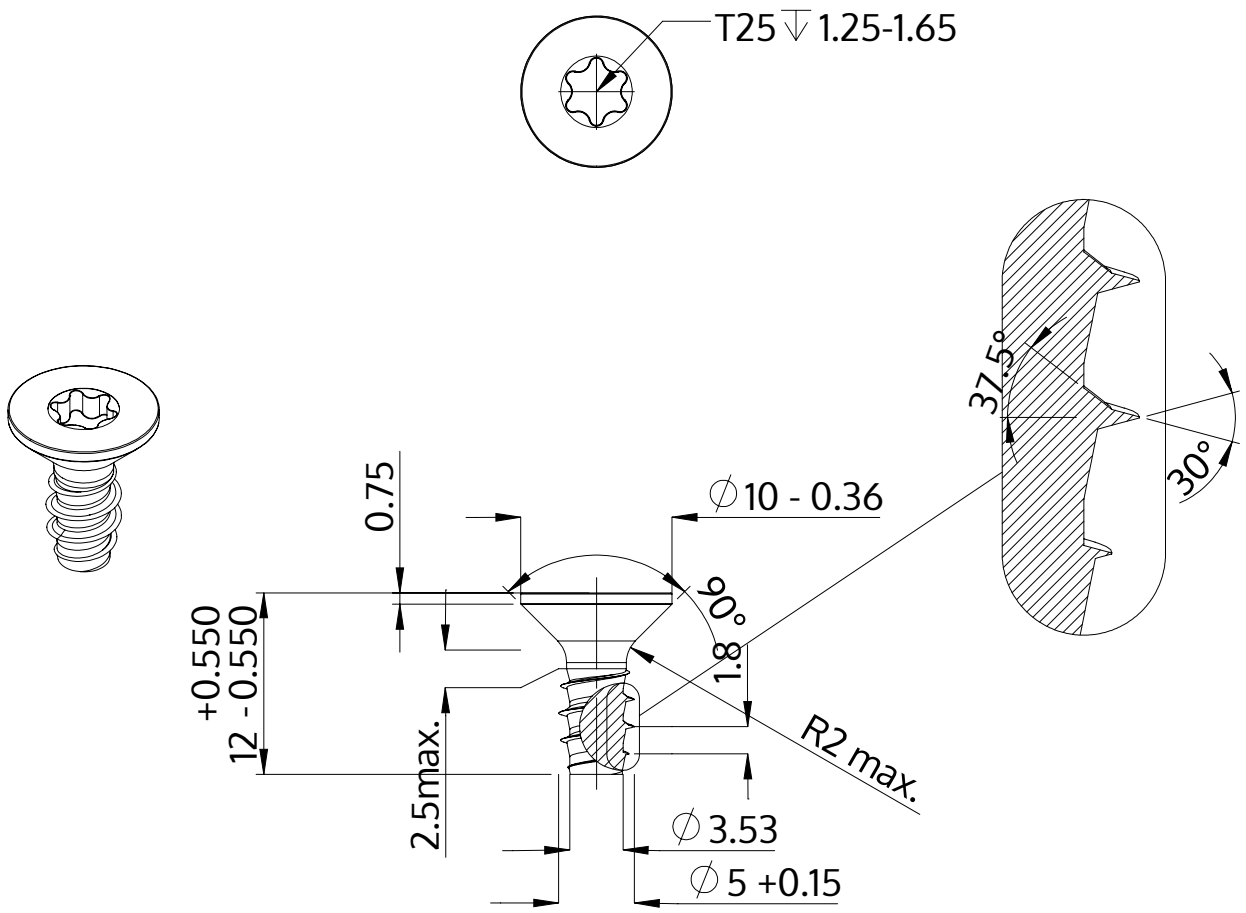

Описание	STP41 5.0x12.0 - T25
Материал	неръждаема стомана A4
Повърхност	гланциран, полиран, пасиваран
Тегло	1.850 kg / 1000 Бройка

SCREWERK	**STP410500120C**	
Метричен дизайн A4	Мащаб None:1	2024-04