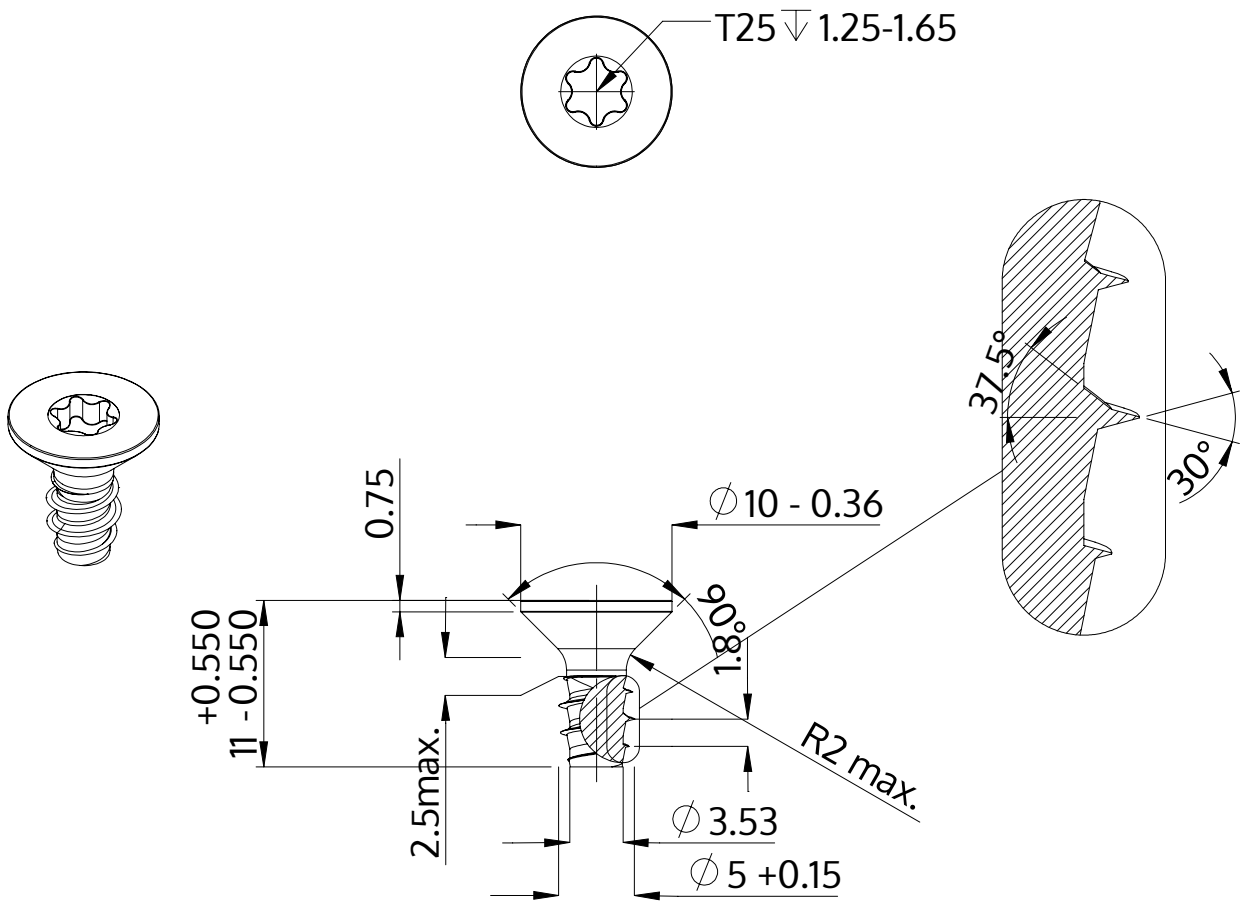

Описание	STP41 5.0x11.0 - T25
Материал	стомана, закалена
Повърхност	Цинково покритие 5-7 µm,топлинна обработка, синьо / прозрачно пасивиране
Тегло	1.755 kg / 1000 Бройка

SCREWERK	**STP410500110S**	
Метричен дизайн A4	Мащаб None:1	2024-04