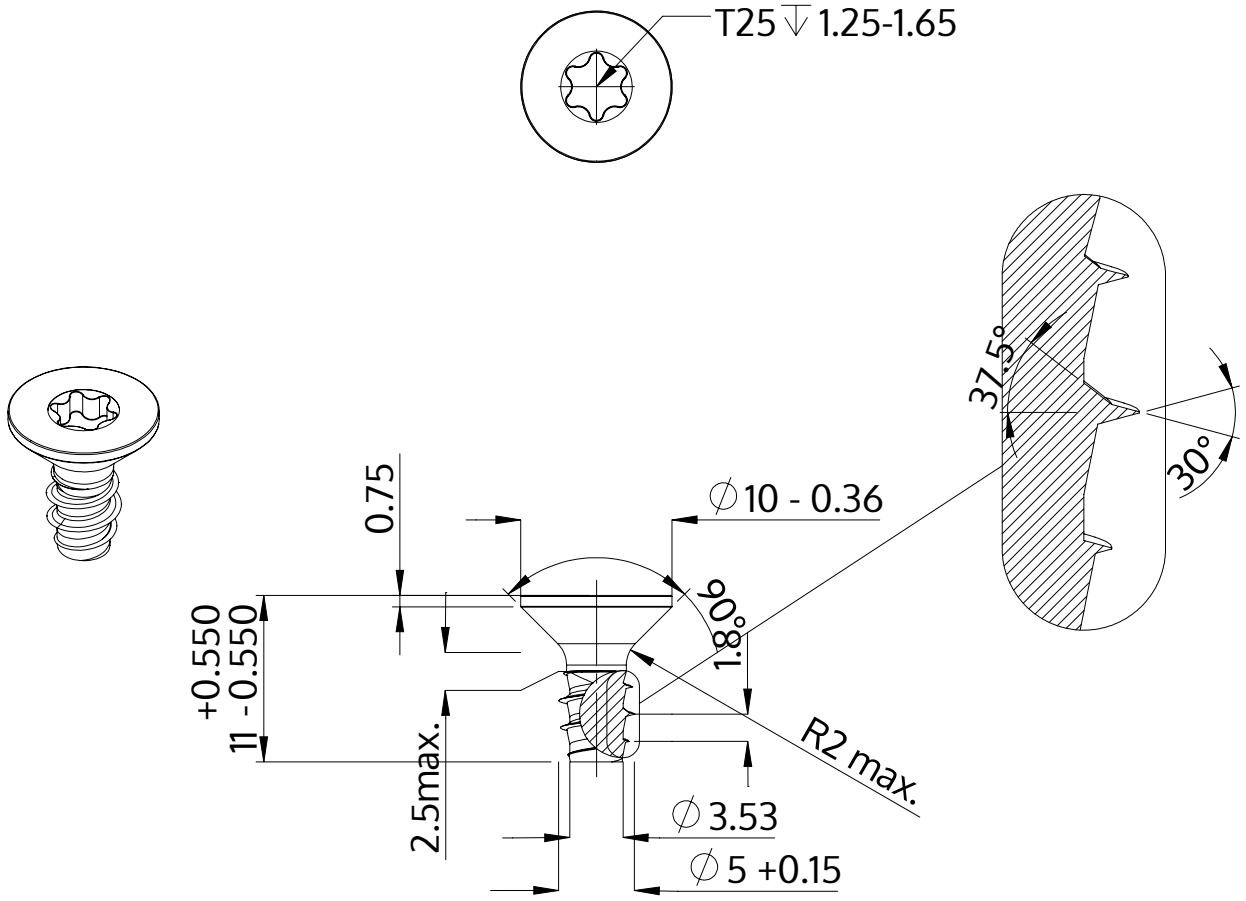

Opis	STP41 5.0x11.0 - T25
Materiał	Stal szlachetna A4
Powierzchnia	Prosta, bejcowana i pasywowana
Waga	1.755 kg / 1000 sztuk

SCREWERK	**STP410500110C**	
Rysunek metryczny A4	Skala 2:1	2024-10