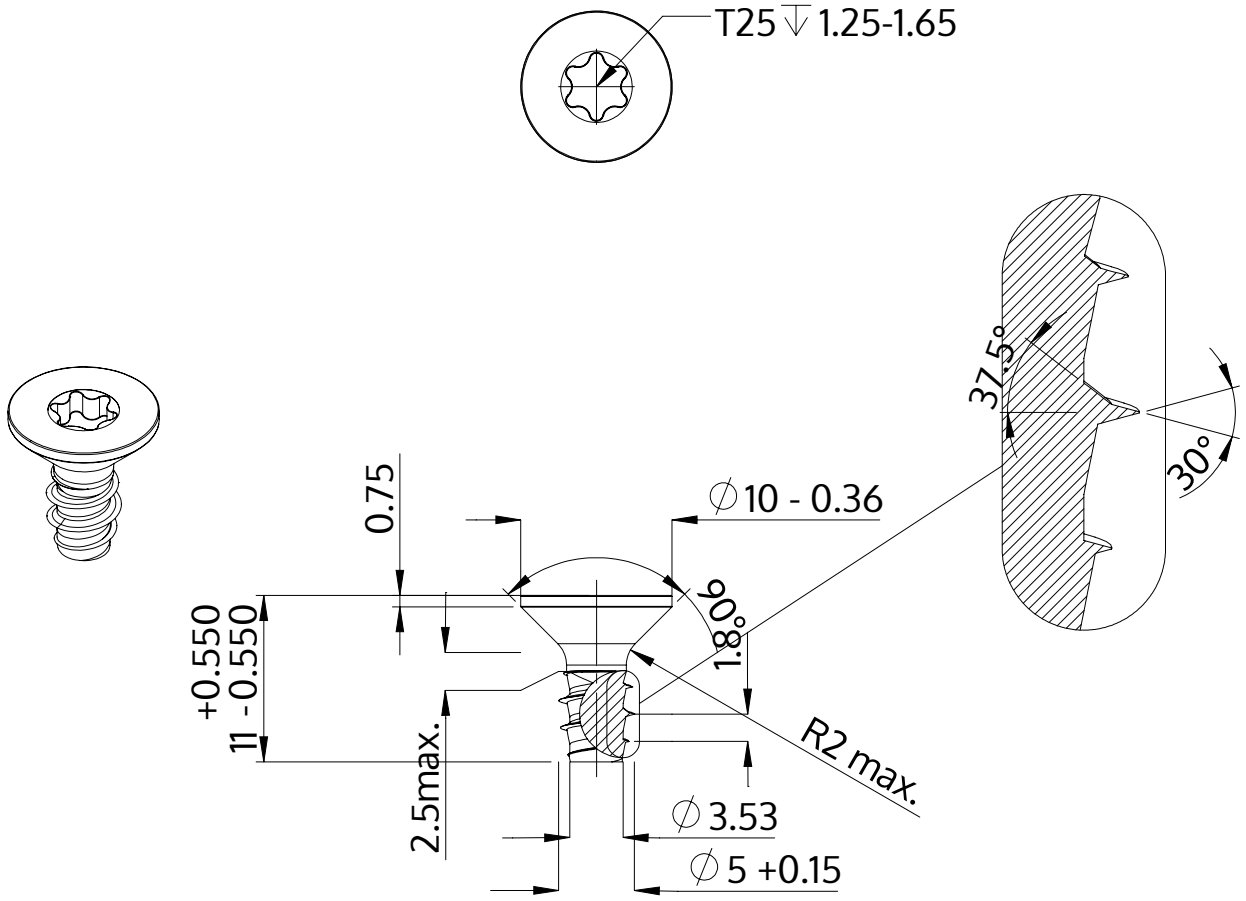

Beschrijving	STP41 5.0x11.0 - T25
Materiaal	veredeld staal
Oppervlak	ZnNi zwart-gepassiveerd, getempert, verzegeld
Gewicht	1.755 kg / 1000 stuk

SCREWERK	**STP410500110B**	
Metrische tekening A4	Schaal None:1	2024-04