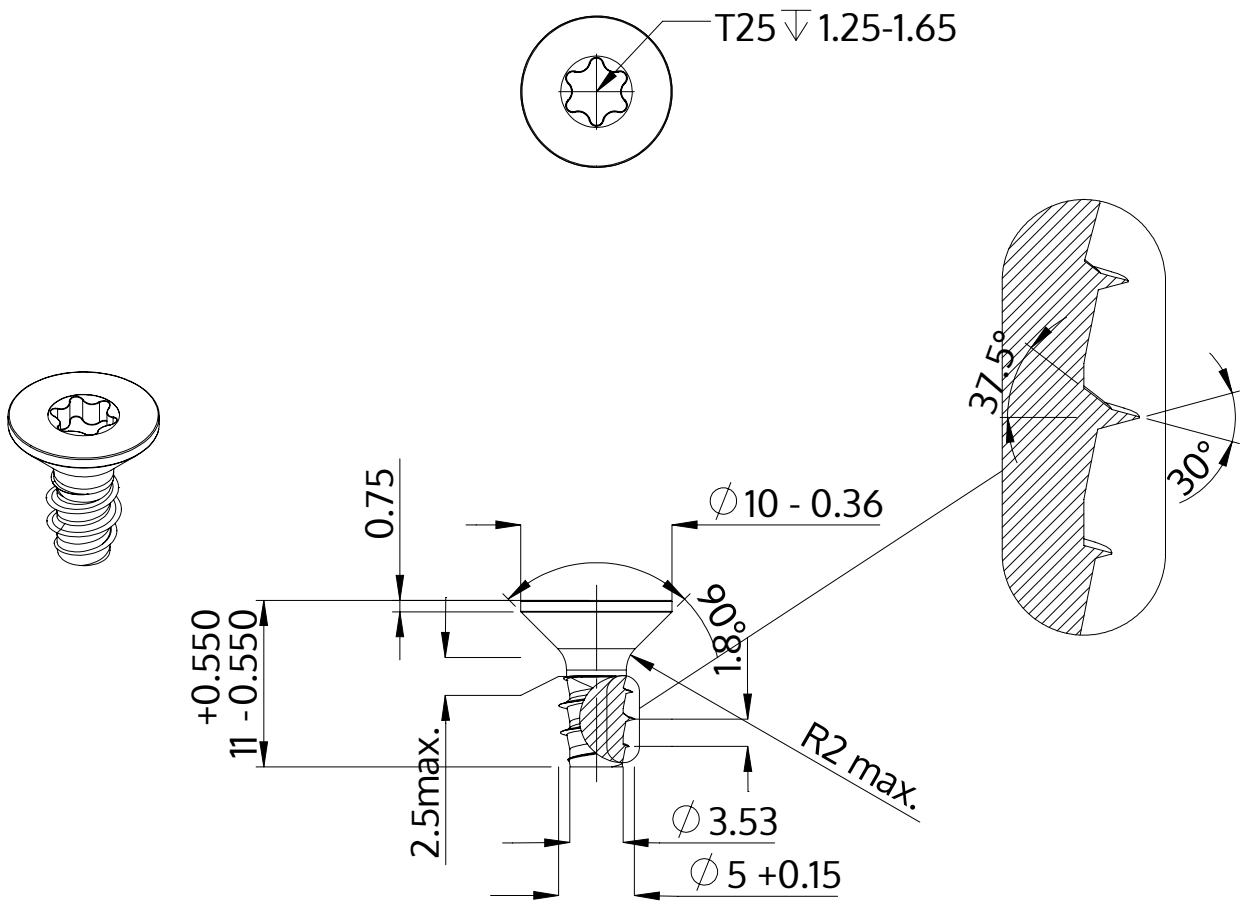

Descrizione	STP41 5.0x11.0 - T25
Materiale	acciaio, temprato
Superficie	Placcato Zinco-Nichel, passivato nero, ricotto, sigillato
Peso	1.755 kg / 1000 pezzi

SCREWERK	**STP410500110B**	
Disegno metrico A4	Scala 2:1	2024-10