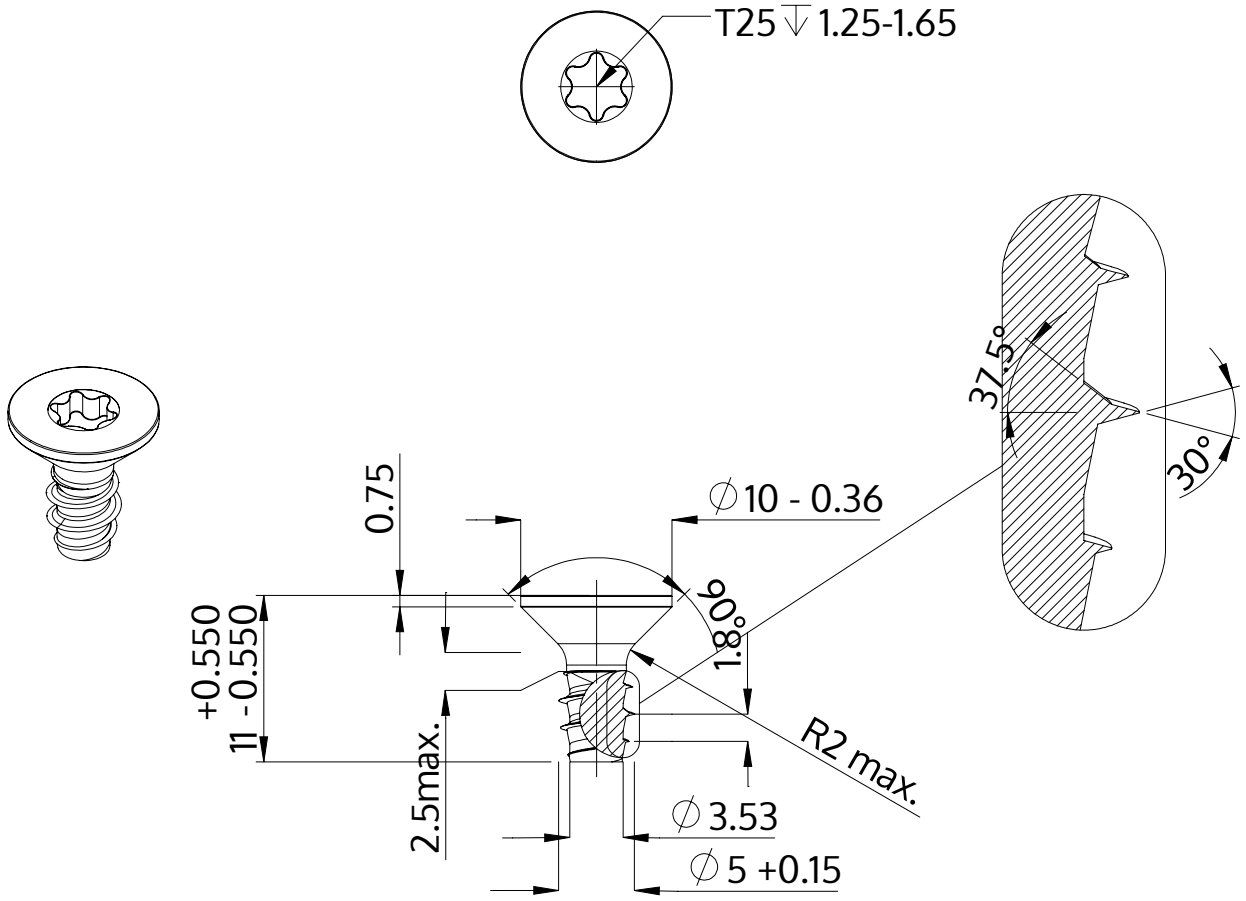

Description	STP41 5.0x11.0 - T25
Matière	Acier,trempé et revenu
Surface	Zinc Nickel passivé noir, trempée, scéllée
Poids	1.755 kg / 1000 Unité

SCREWERK	**STP410500110B**	
Dessin métrique A4	Redimensionner 2:1	2024-10