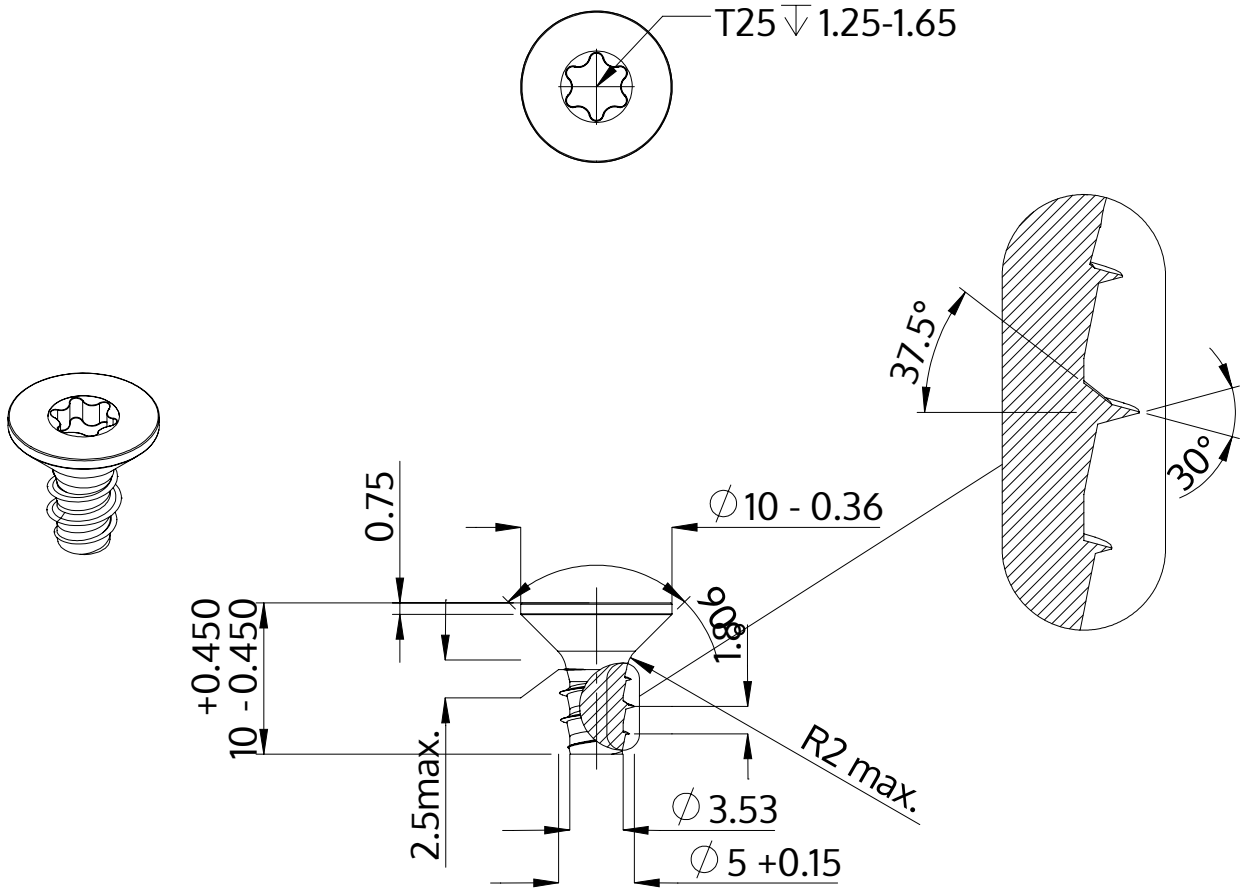

Açıklaması	STP41 5.0x10.0 - T25
Malzeme	Çelik, sertleştirilmiş
Kaplama	galvanizli 5-7 µm, temperliö mavi / şeffaf pasifleştirilmiştir
Ağırlık	1.661 kg / 1000 Adet

SCREWERK	**STP410500100S**	
Metrik çizim A4	Ölçeklendirme 2:1	2024-10