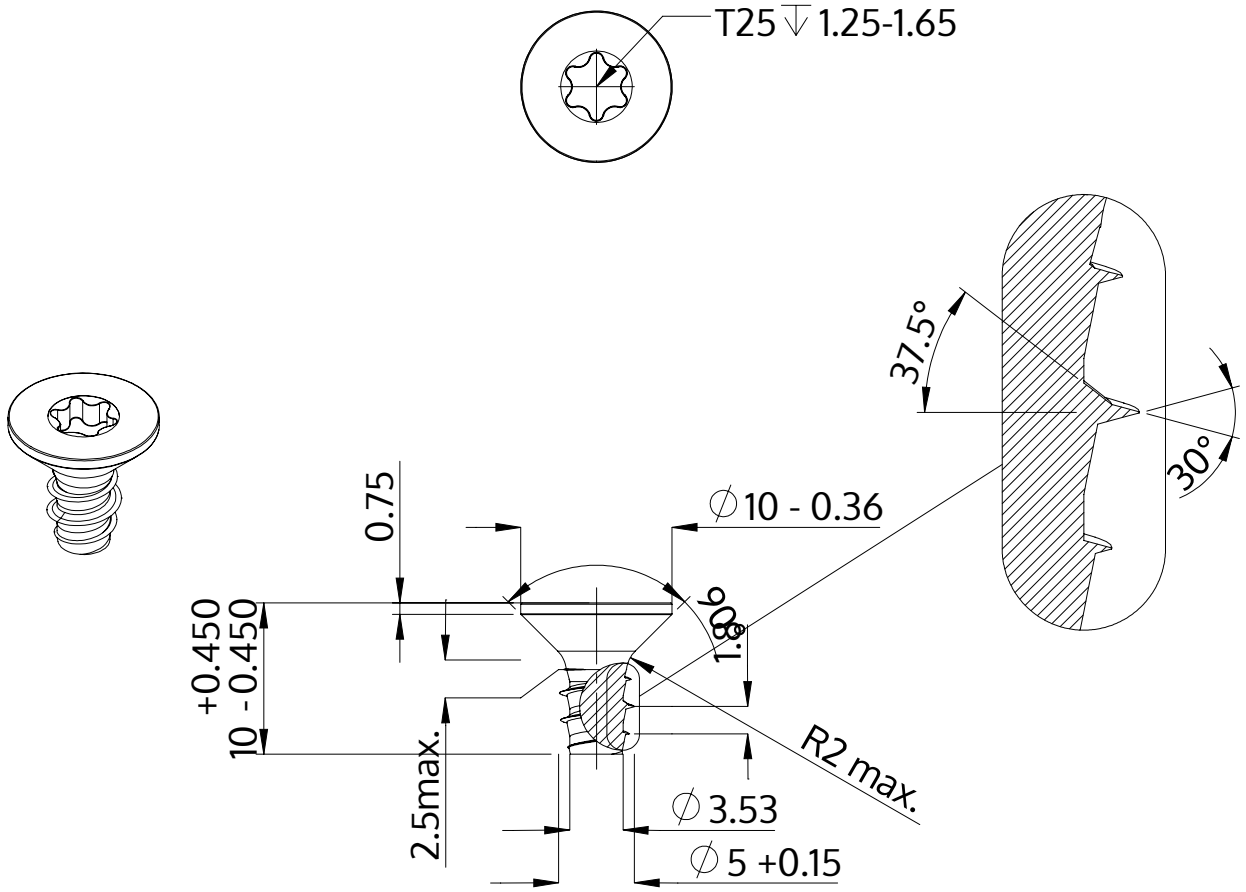

Описание	STP41 5.0x10.0 - T25
Материал	Нержавеющая сталь A2
Поверхность	чёрный
Вес	1.661 kg / 1000 Штука

SCREWERK	**STP410500100J**	
Метрический чертеж A4	Шкала None:1	2024-04