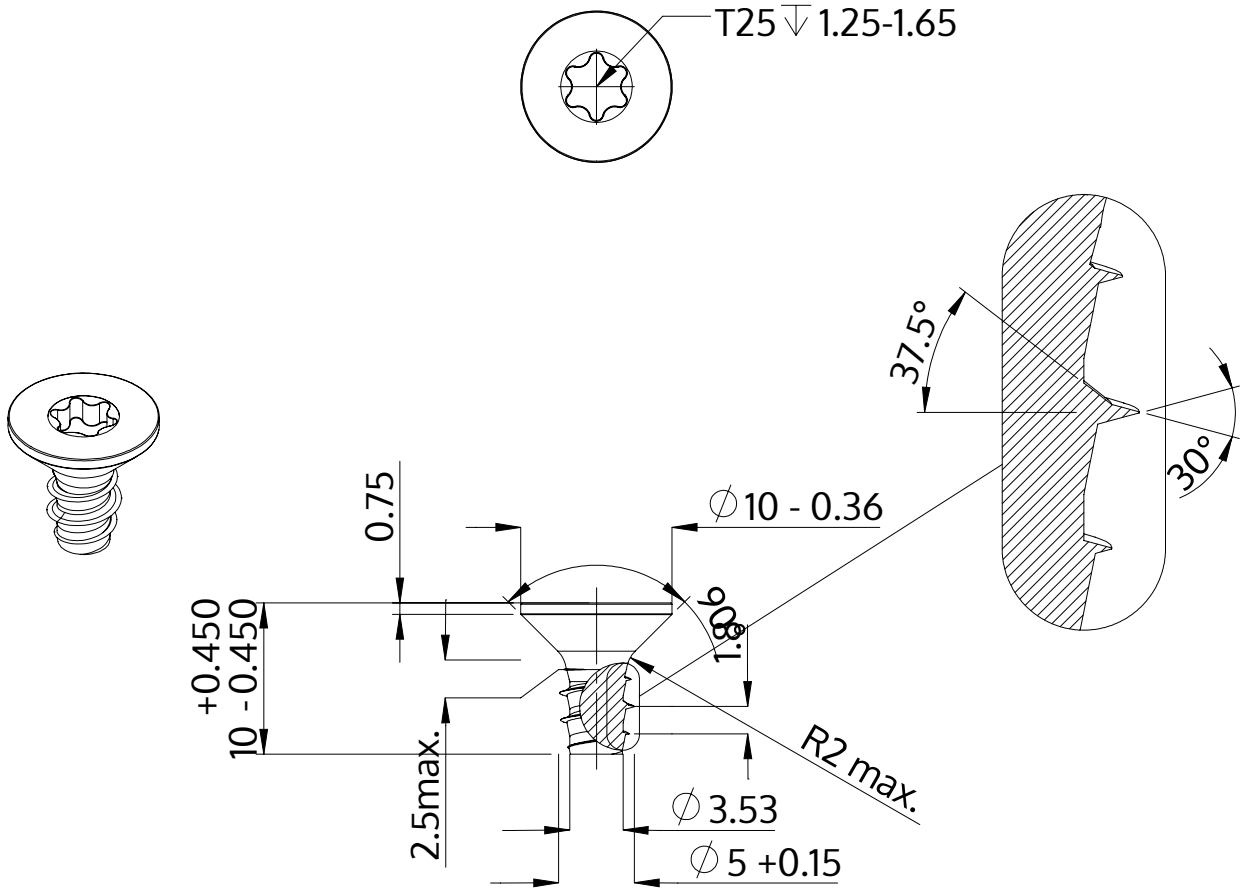

Popis	STP41 5.0x10.0 - T25
Materiál	Nerezová ocel A2
Povrch	černé
Hmotnost	1.661 kg / 1000 Kus

SCREWERK	**STP410500100J**	
Metric výkres A4	Měřítko 2:1	2024-10