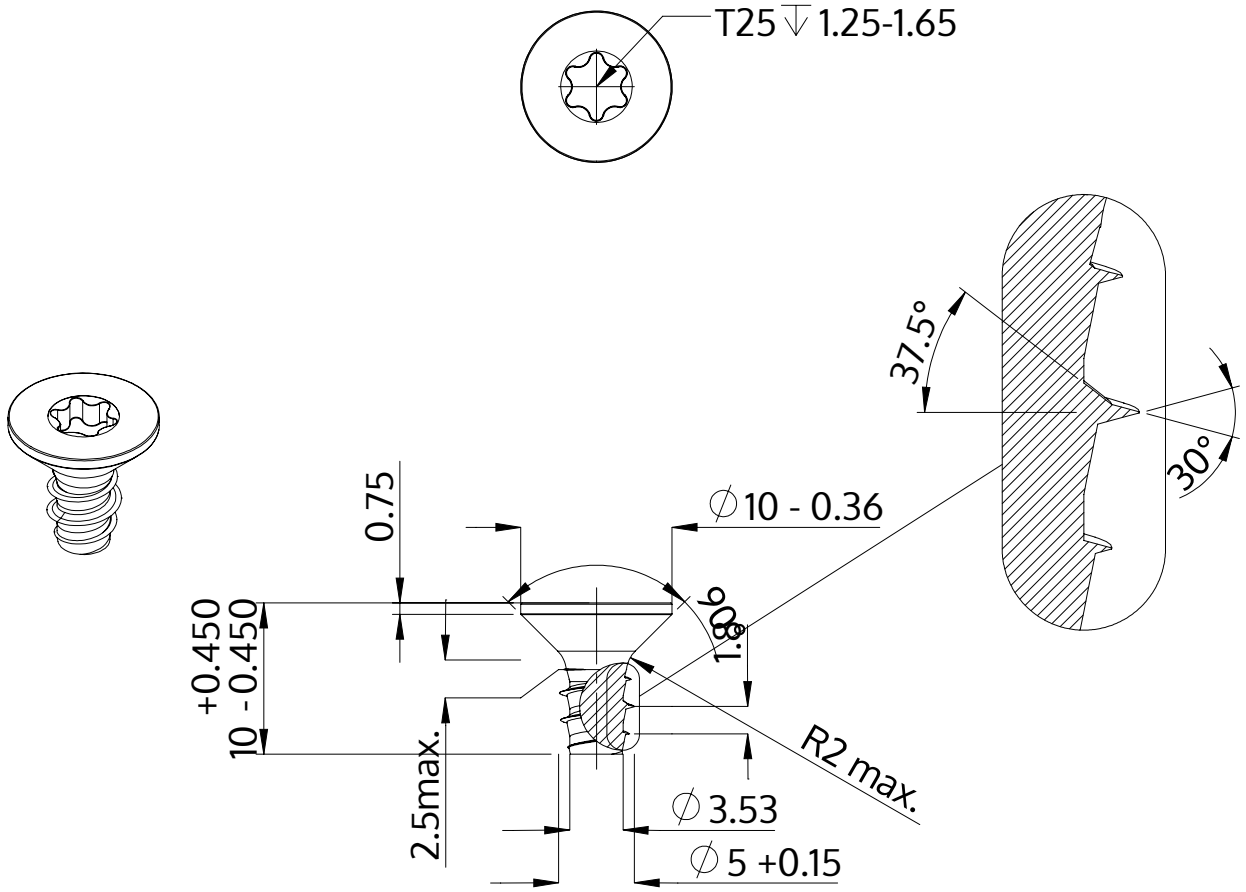

Beschreibung	STP41 5.0x10.0 - T25
Werkstoff	Edelstahl A2
Oberfläche	blank, gebeizt und passiviert
Gewicht	1.661 kg / 1000 Stück

SCREWERK	**STP410500100E**	
Metrische Zeichnung A4	Skalierung None:1	2024-04