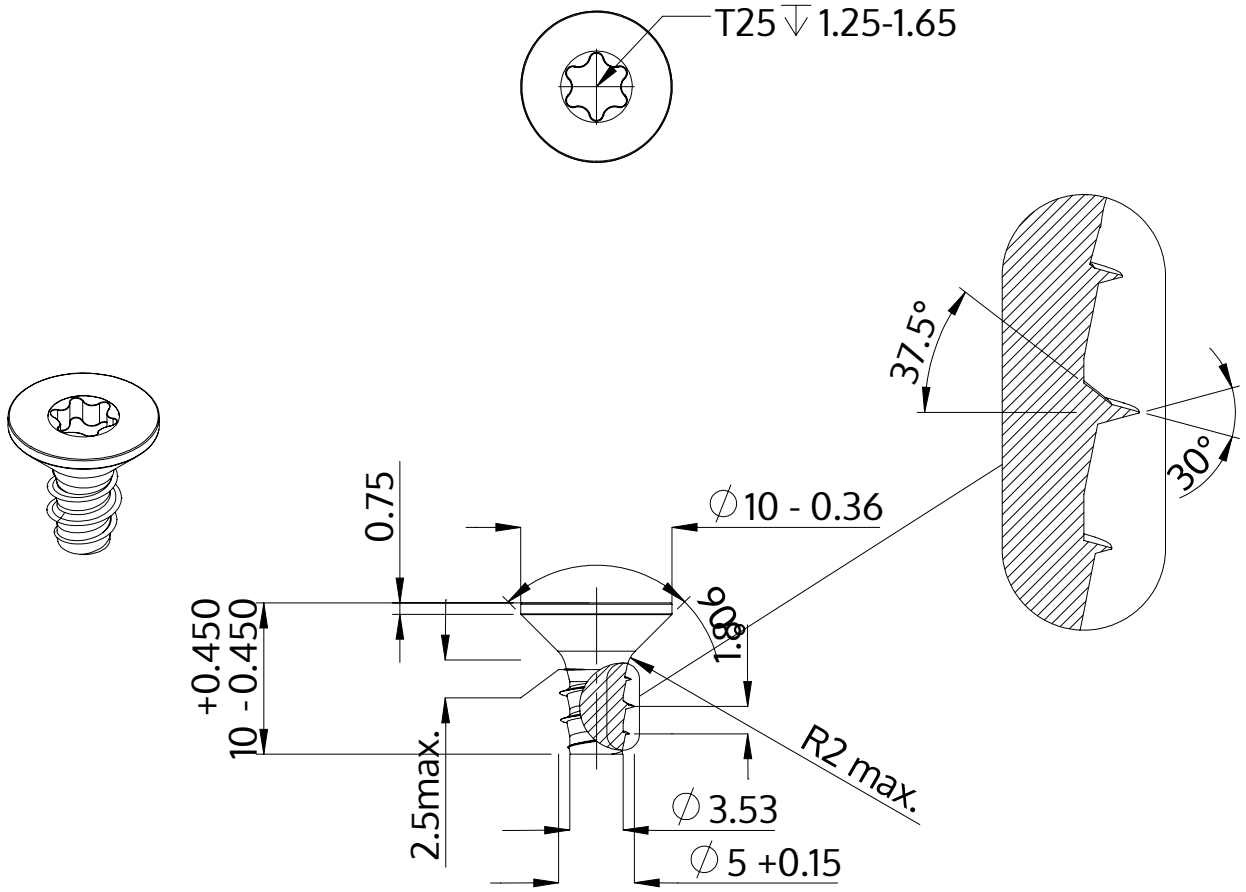

Açıklaması	STP41 5.0x10.0 - T25
Malzeme	Paslanmaz Çelik A4
Kaplama	Parlak, cilalanmış ve pasifleştirilmiştir
Ağırlık	1.661 kg / 1000 Adet

SCREWERK	**STP410500100C**	
Metrik çizim A4	Ölçeklendirme 2:1	2024-10