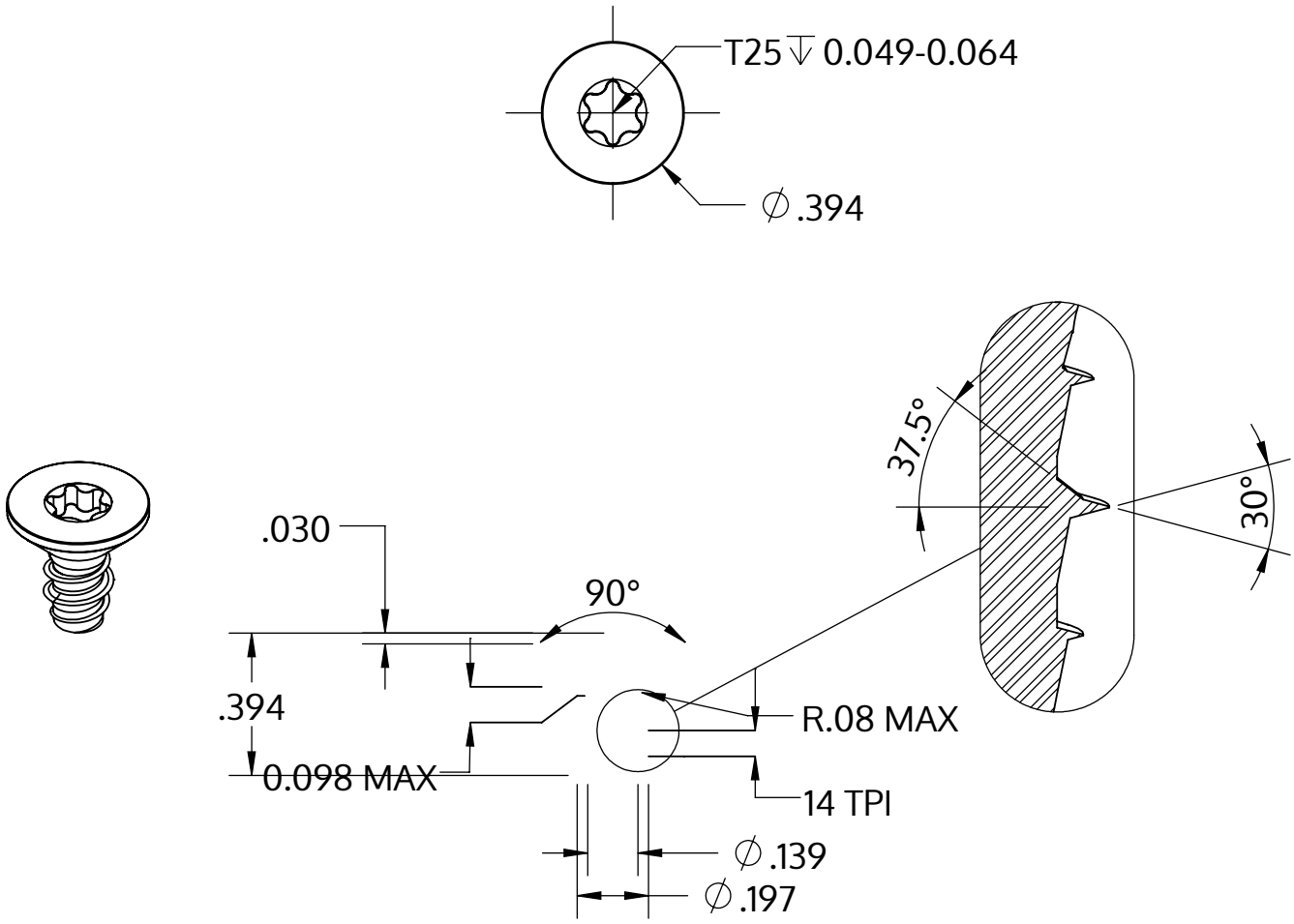

Metric size	M5 x 1.8 mm
US size (converted)	#11-14
	Tolerances [inch]
Length	+/- 0.017
Head diameter	+0 / -0.014
Head height	
Thread diameter	+0.005 / -0

Açıklaması	STP41 5.0x10.0 - T25
Malzeme	Paslanmaz Çelik A4
Kaplama	Parlak, cilalanmış ve pasifleştirilmiştir
Ağırlık	1.661 kg / 1000 Adet

SCREWERK	**STP410500100C**	
_Zoll Zeichnung Größe A	Ölçeklendirme 2:1	2024-10