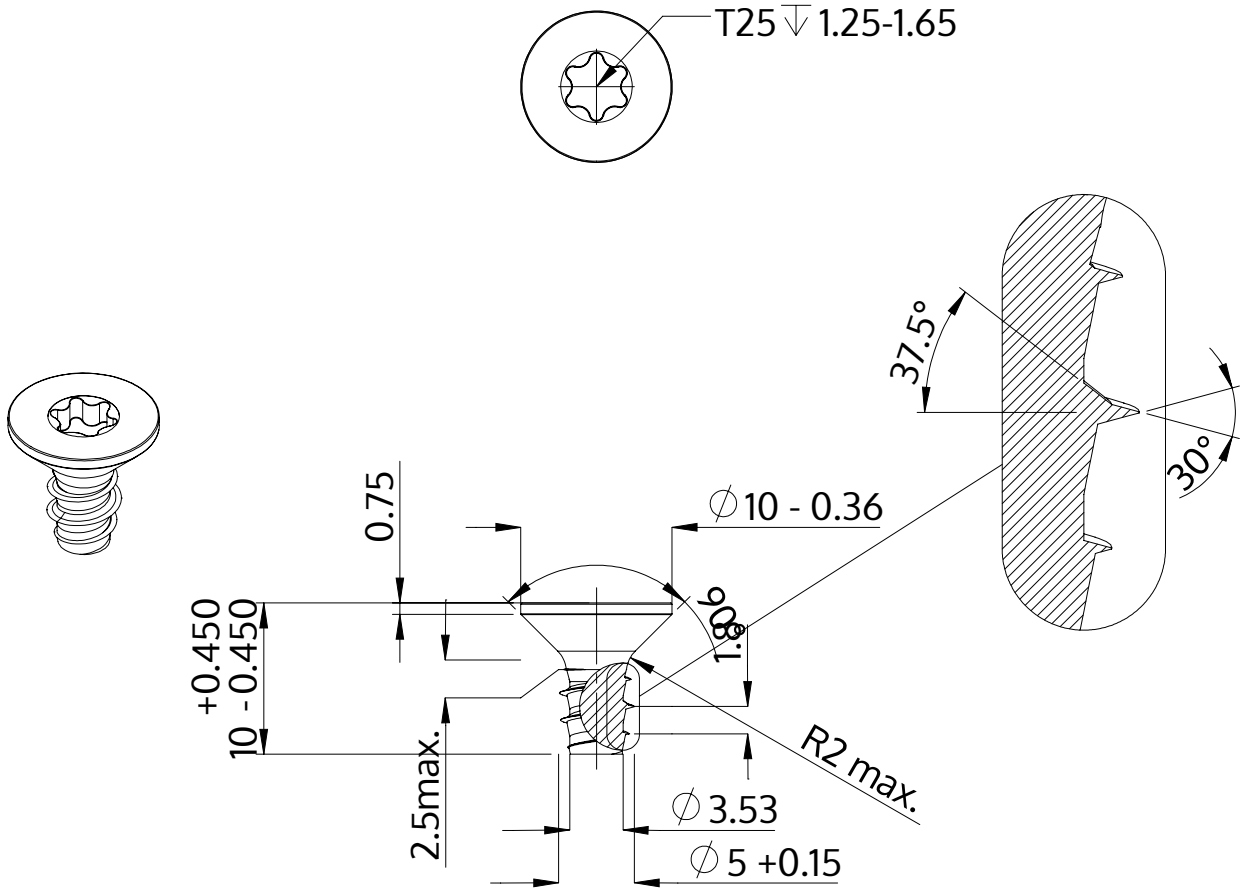

Описание	STP41 5.0x10.0 - T25
Материал	неръждаема стомана A4
Повърхност	гланциран, полиран, пасиваран
Тегло	1.661 kg / 1000 Бройка

SCREWERK	**STP410500100C**	
Метричен дизайн A4	Мащаб 2:1	2024-05