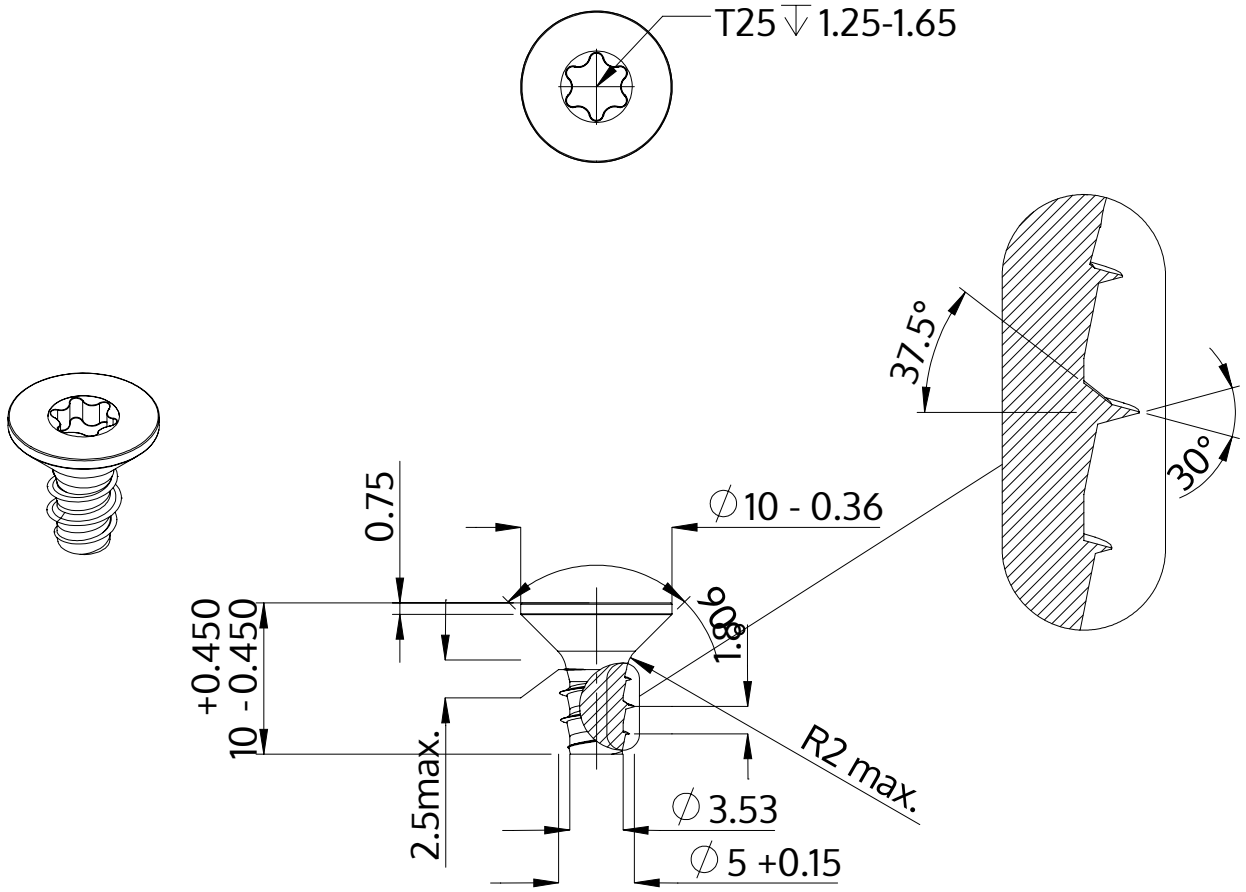

Descripción	STP41 5.0x10.0 - T25
Material	Acero, endurecido
Superficie	Zinc-Niquelado, pasivado negro/ sin Cr-VI, recocido, sellado
Peso	1.661 kg / 1000 Piezas

SCREWERK	**STP410500100B**	
Diseño métrico	Escalada None:1	2024-04