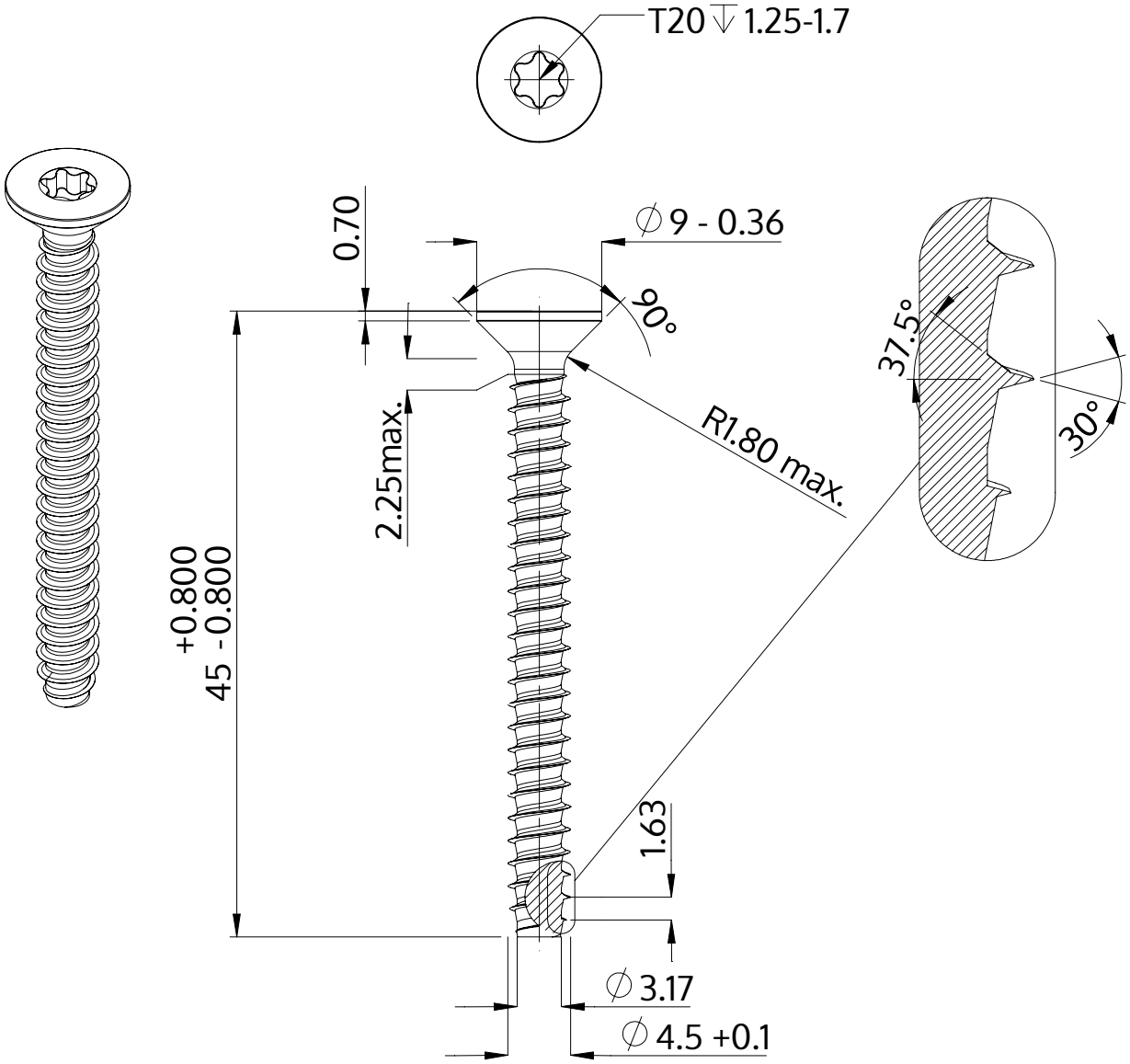

Beschreibung	STP41 4.5x45.0 - T20
Werkstoff	Stahl, vergütet
Oberfläche	verzinkt 5-7 µm, getempert, blau / transparent passiviert
Gewicht	4.013 kg / 1000 Stück

SCREWERK	**STP410450450S**	
Metrische Zeichnung A4	Skalierung 2:1	2024-10