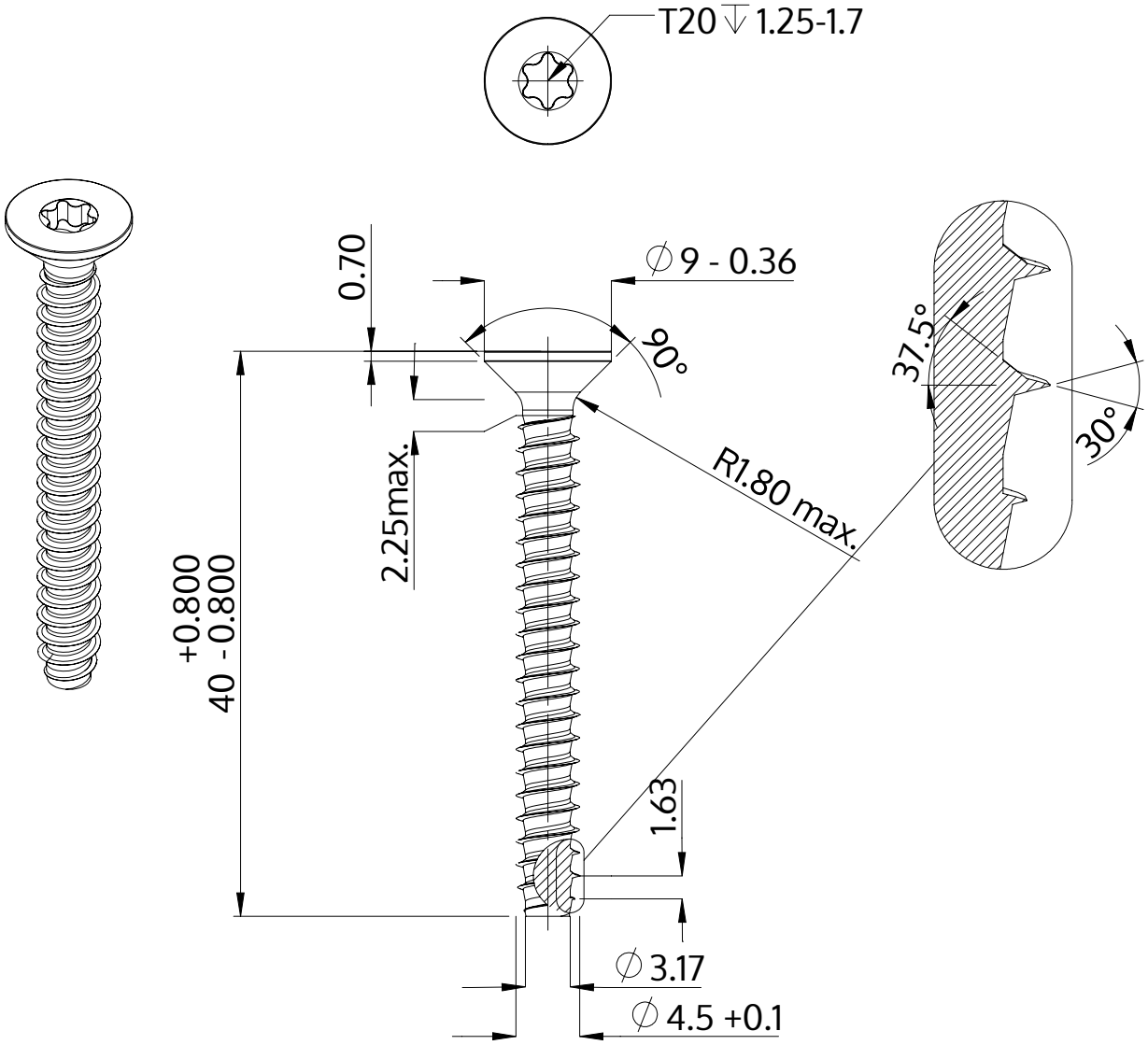

Descrição	STP41 4.5x40.0 - T20
Material	inox A2
Superfície	Decapado e passivado
Peso	3.629 kg / 1000 peças

SCREWERK	**STP410450400E**	
Desenho Métrico A4	Escala None:1	2024-04