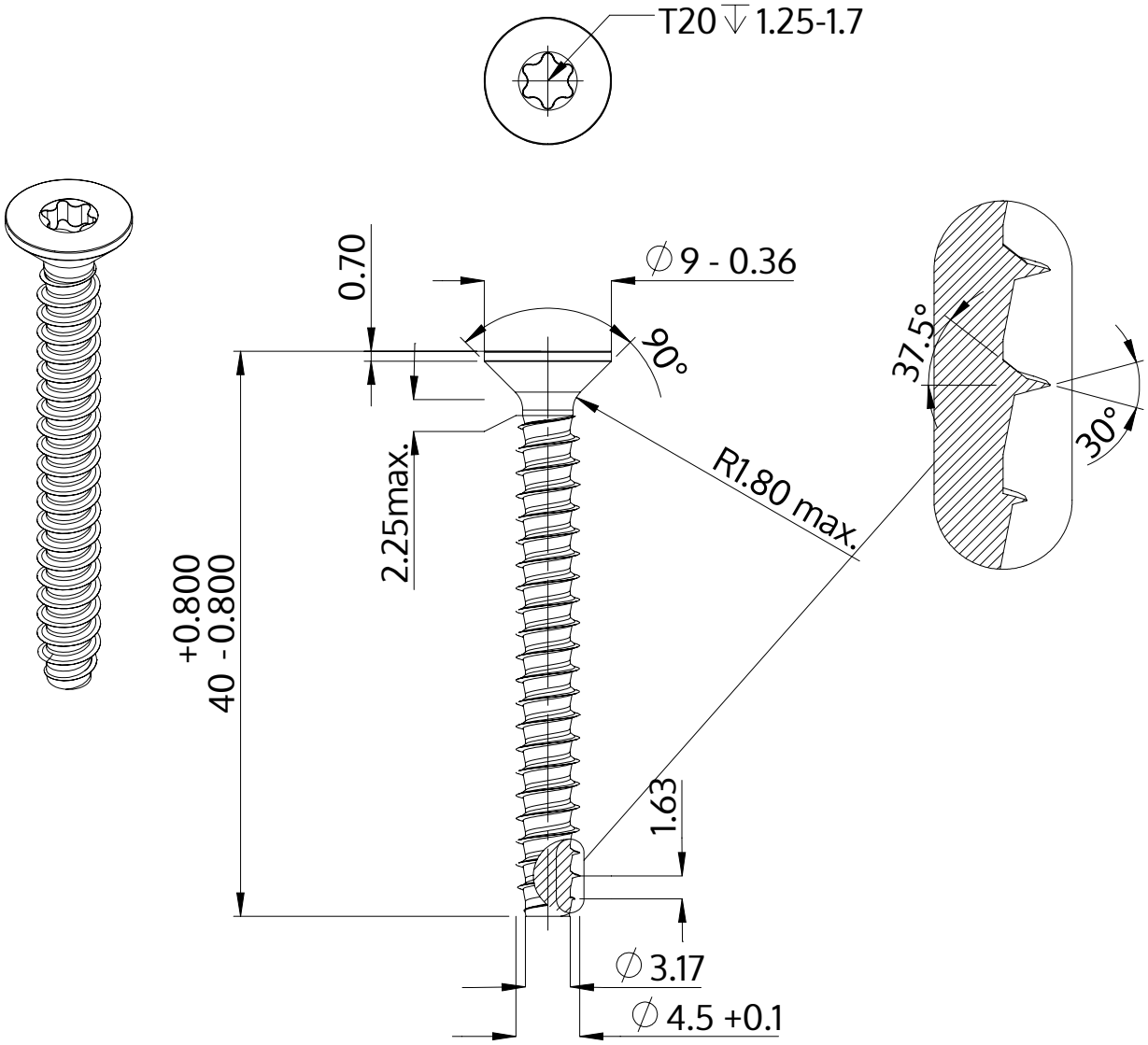

Açıklaması	STP41 4.5x40.0 - T20
Malzeme	Çelik, sertleştirilmiş
Kaplama	ZnNi siyah-pasifleştirilmiştir, temperlenmistir, kaplanmış
Ağırlık	3.629 kg / 1000 Adet

SCREWERK	**STP410450400B**	
Metrik çizim A4	Ölçeklendirme None:1	2024-04