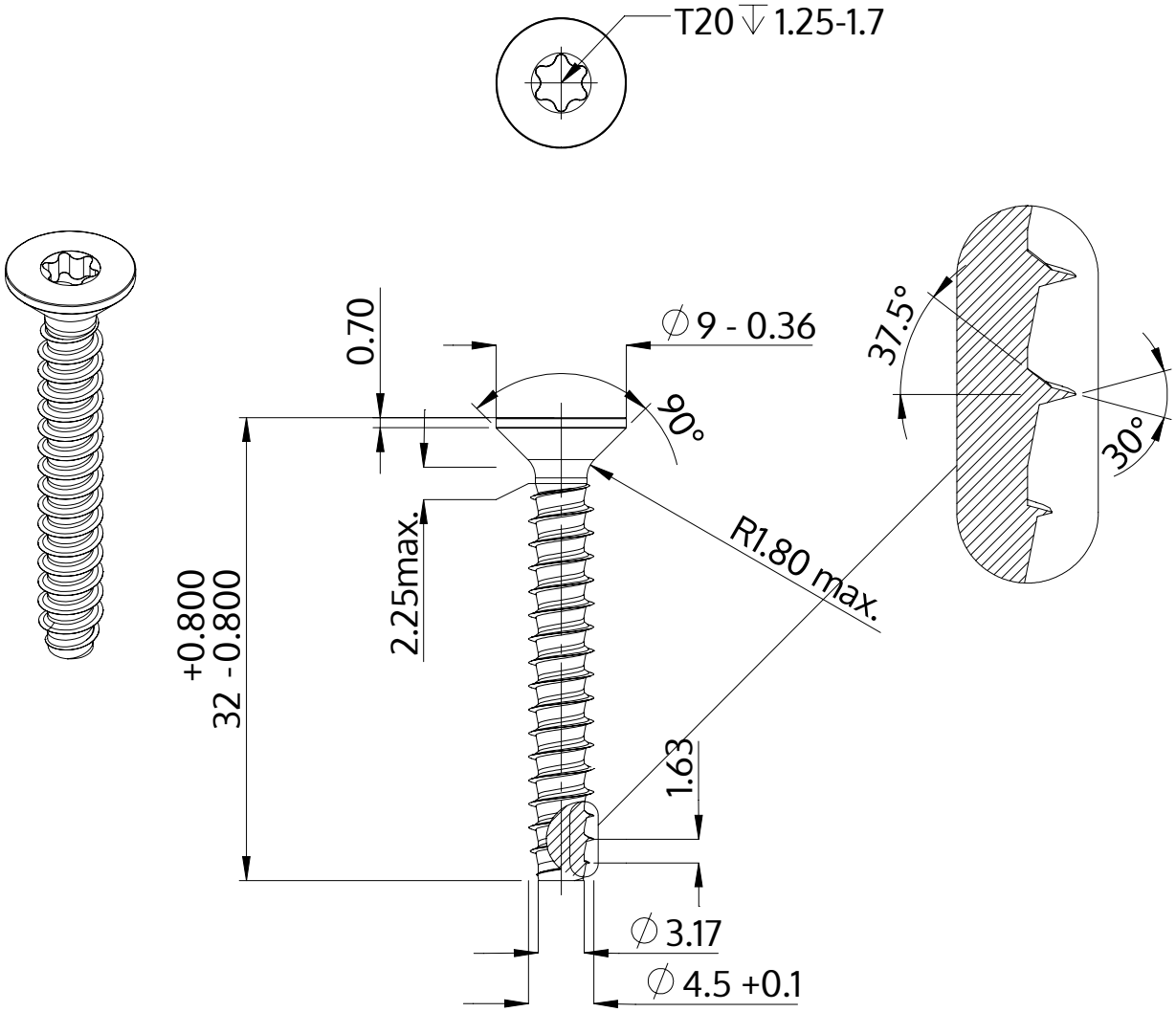

Beschrijving	STP41 4.5x32.0 - T20
Materiaal	roestvrij staal A2
Oppervlak	blank, geetst en gepassieveerd
Gewicht	3.014 kg / 1000 stuk

SCREWERK	**STP410450320E**	
Metrische tekening A4	Schaal 2:1	2025-04