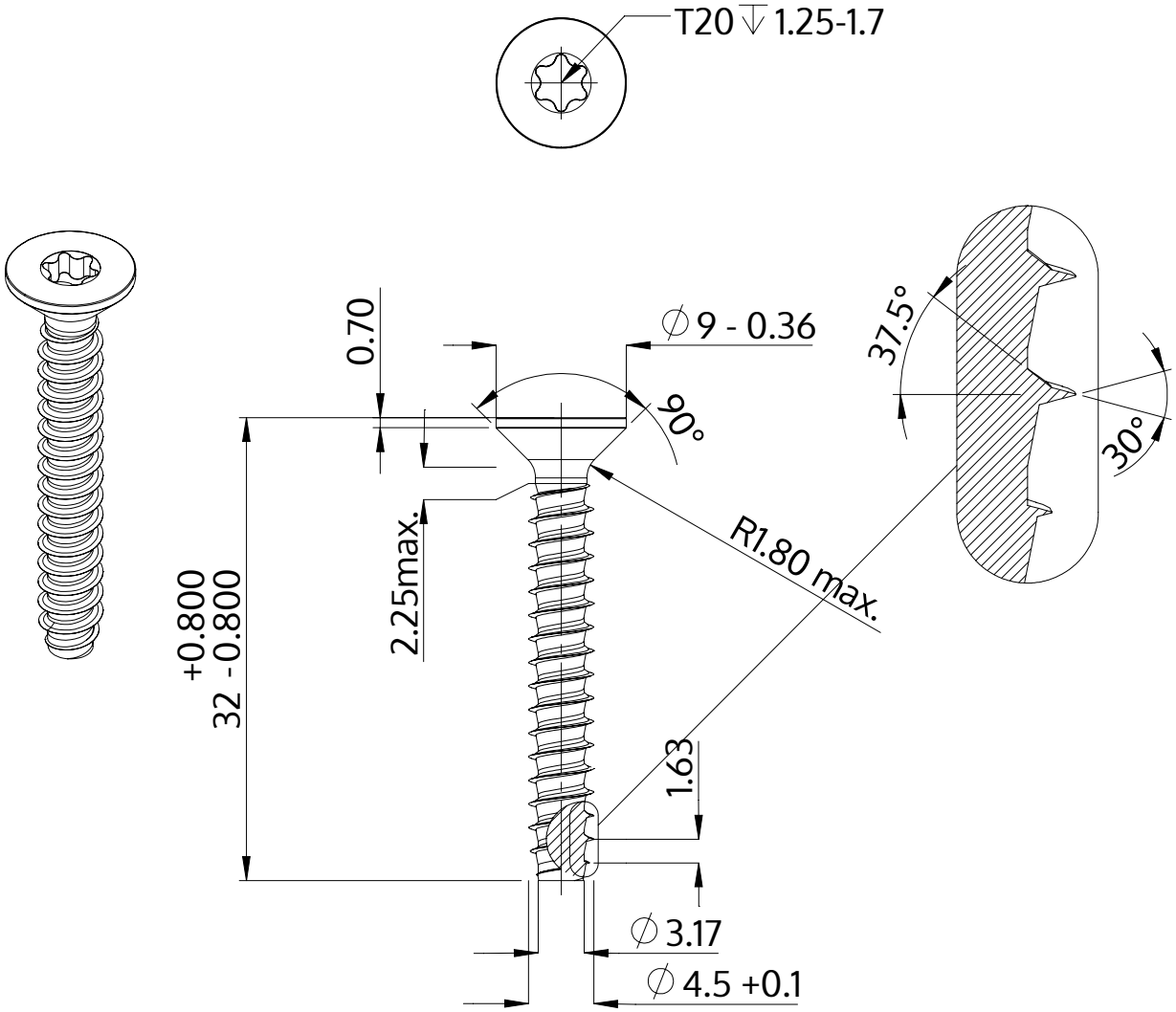

Описание	STP41 4.5x32.0 - T20
Материал	неръждаема стомана A2
Повърхност	гланциран, полиран, пасиваран
Тегло	3.014 kg / 1000 Бройка

SCREWERK	**STP410450320E**	
Метричен дизайн A4	Мащаб 2:1	2025-04