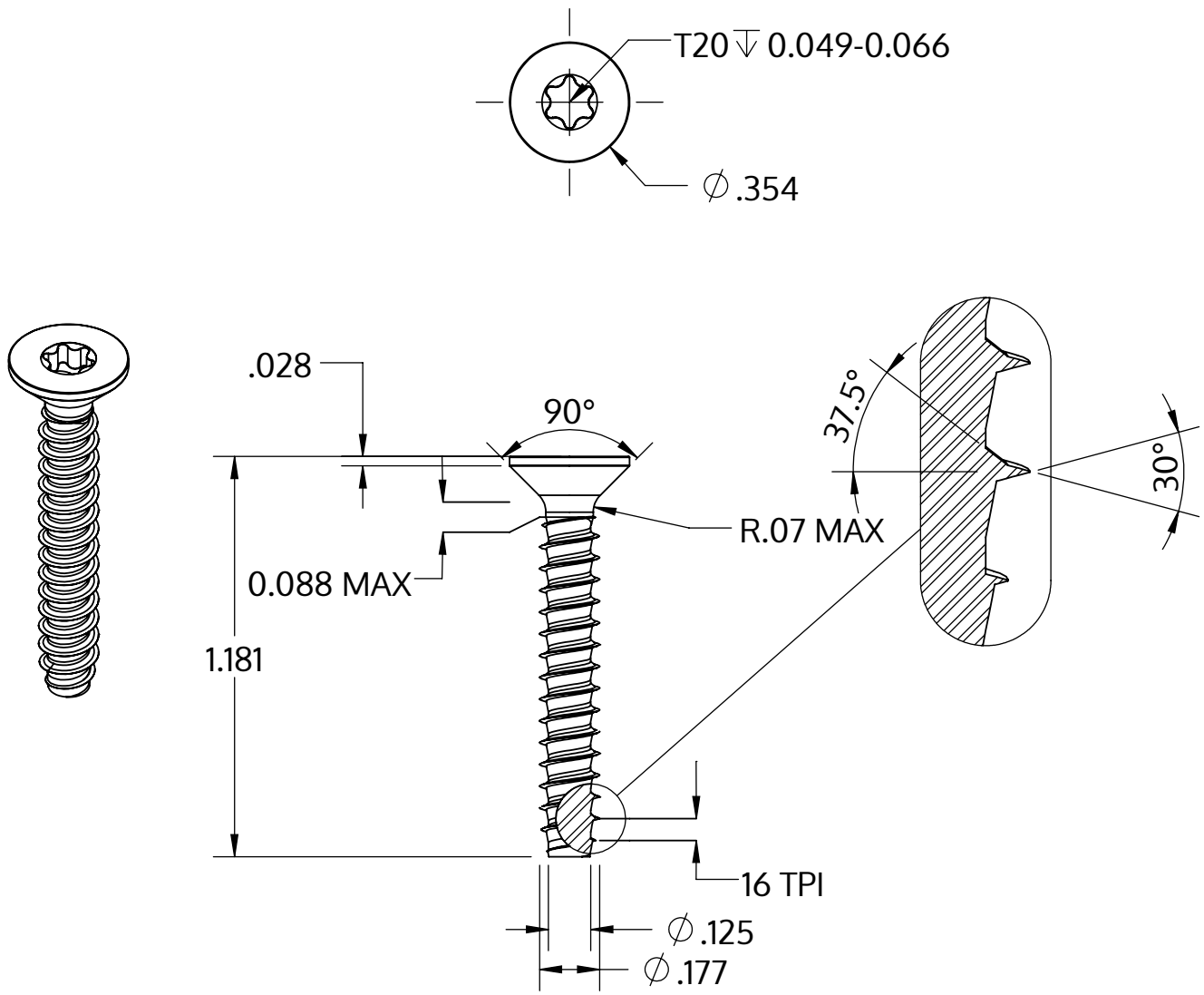

Metric size	M4.5 x 1.63 mm
US size (converted)	#9.5-16
	Tolerances [inch]
Length	+/- 0.025
Head diameter	+0 / -0.014
Head height	
Thread diameter	+0.003 / -0

Beschrijving	STP41 4.5x30.0 - T20
Materiaal	veredeld staal
Oppervlak	verzinkt 5-7 µm, getempert, blauw / transparant gepassiveerd
Gewicht	2.860 kg / 1000 stuk

SCREWERK	**STP410450300S**	
_Zoll Zeichnung Größe A	Schaal 2:1	2024-10