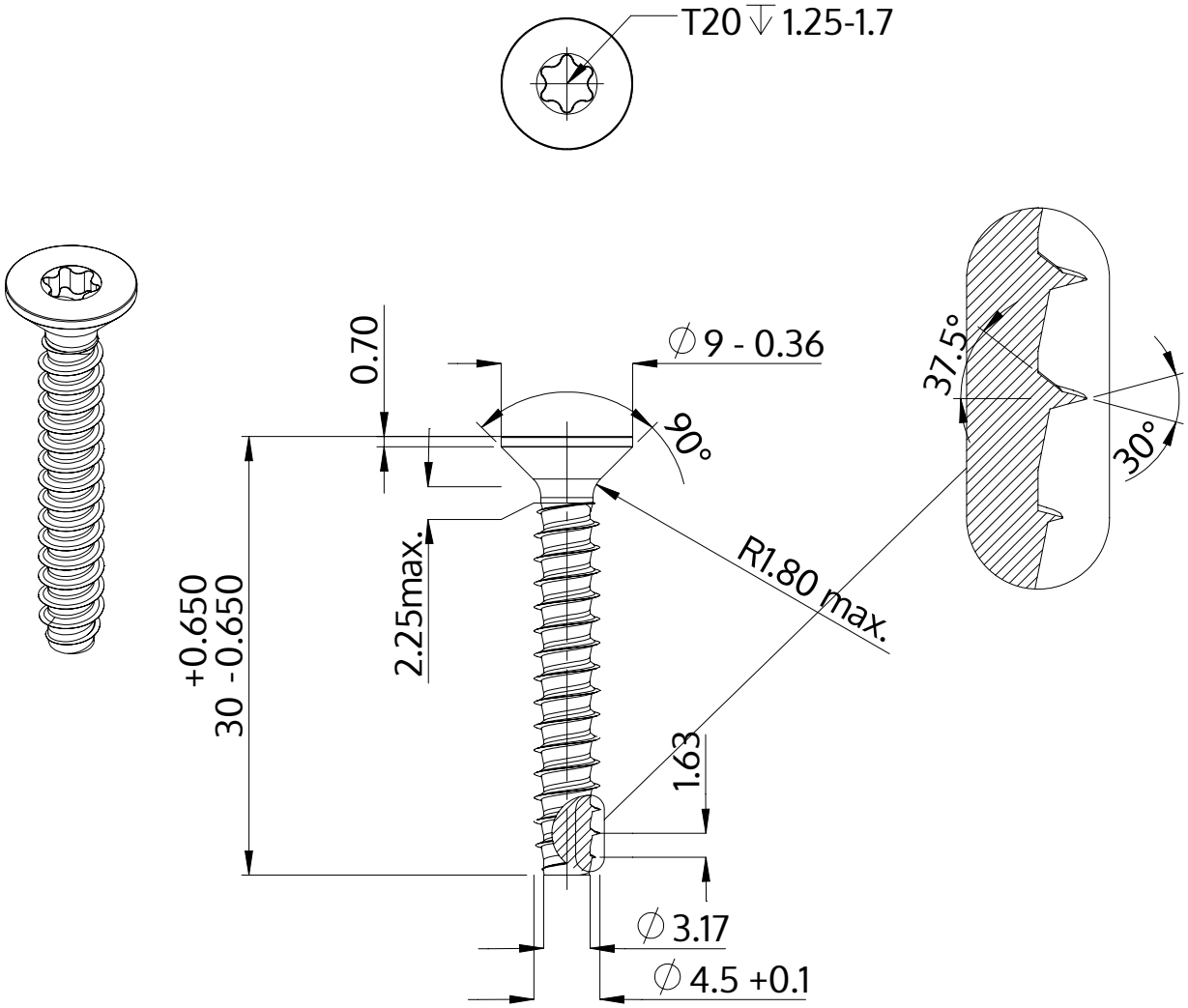

Beskrivelse	STP41 4.5x30.0 - T20
Materiale	Stål, forædlet
Overflade	galvaniseret 5-7 µm, tempret, blå / transparent passiveret
Vægt	2.860 kg / 1000 stykke

SCREWERK	**STP410450300S**	
Metrisk tegning A4	Skalering 2:1	2024-10