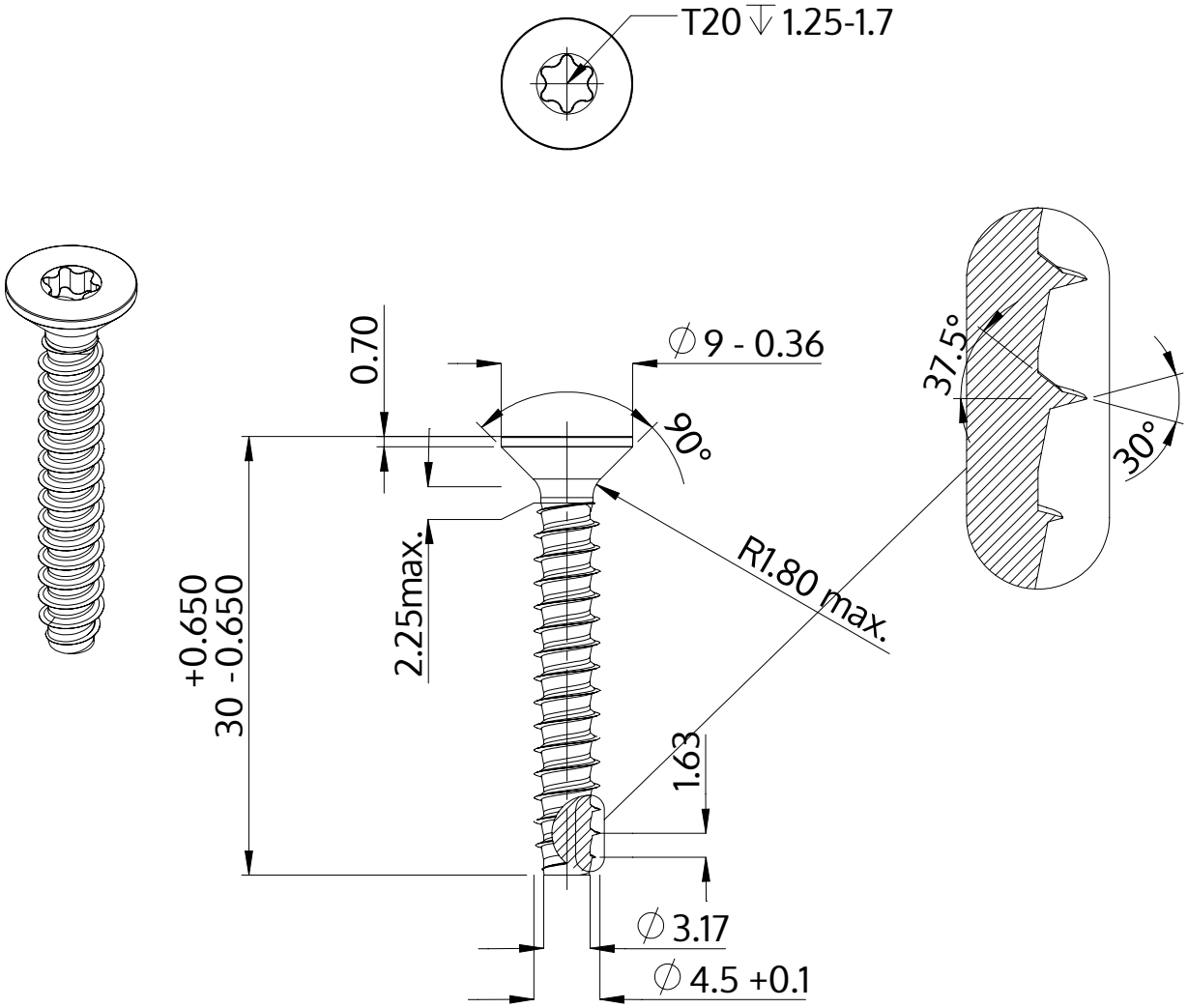

Descrição	STP41 4.5x30.0 - T20
Material	aço, endurecido
Superfície	Zincado Niquelado Galvanizado, Passivado negro
Peso	2.860 kg / 1000 peças

SCREWERK	**STP410450300B**	
Desenho Métrico A4	Escala None:1	2024-04