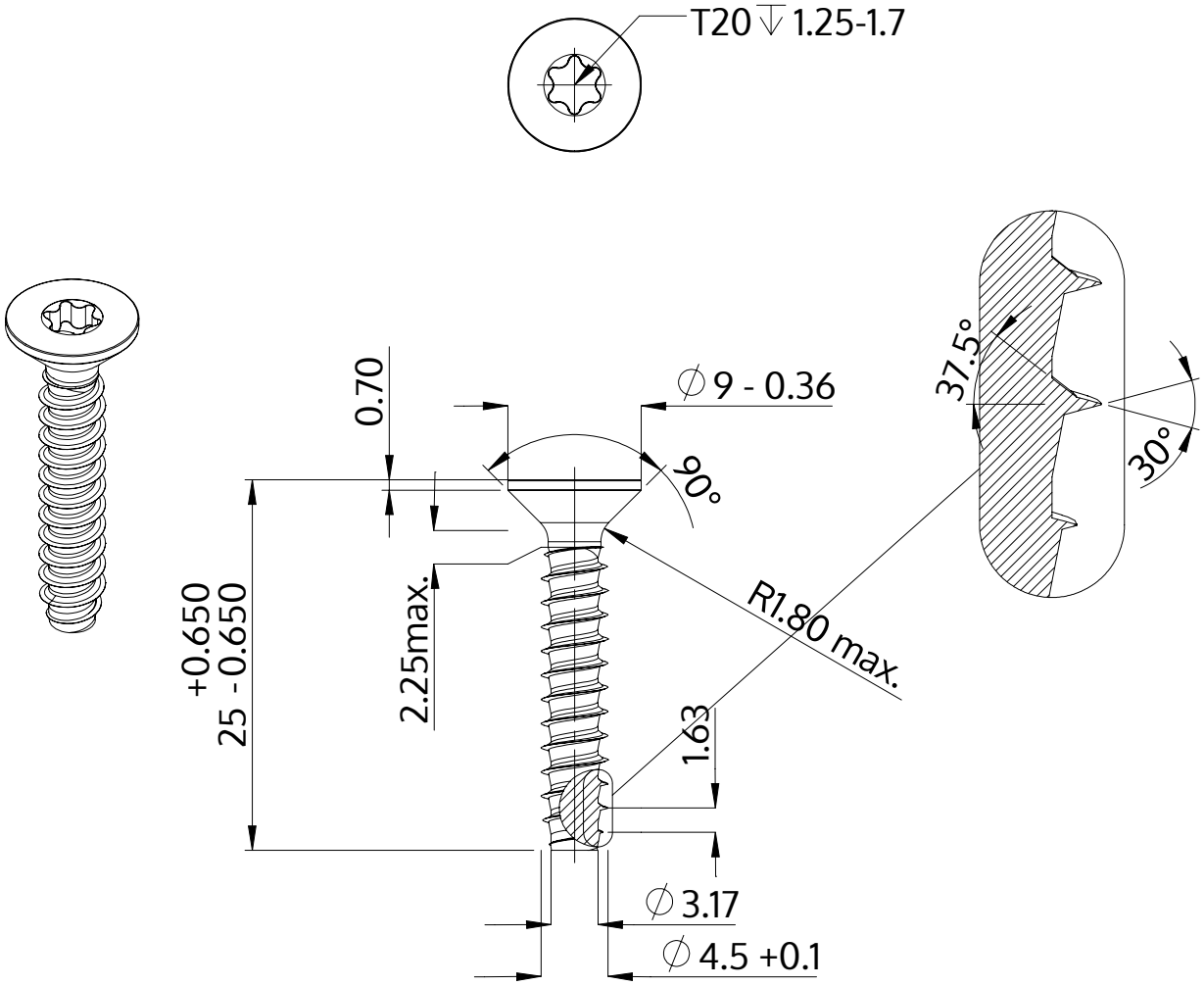

Açıklaması	STP41 4.5x25.0 - T20
Malzeme	Çelik, sertleştirilmiş
Kaplama	galvanizli 5-7 µm, temperliö mavi / şeffaf pasifleştirilmiştir
Ağırlık	2.475 kg / 1000 Adet

SCREWERK	**STP410450250S**	
Metrik çizim A4	Ölçeklendirme 2:1	2024-10