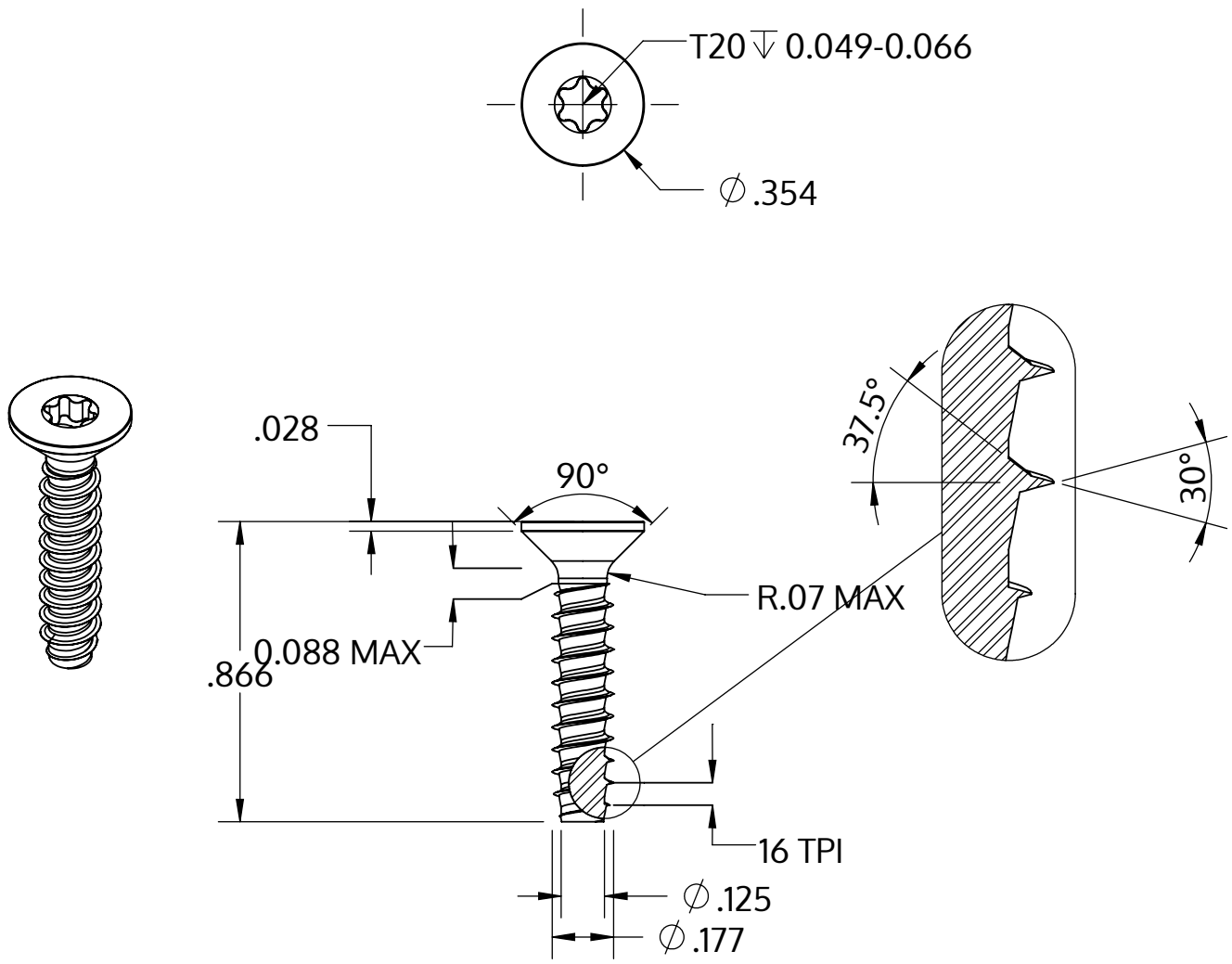

Metric size	M4.5 x 1.63 mm
US size (converted)	#9.5-16
	Tolerances [inch]
Length	+/- 0.025
Head diameter	+0 / -0.014
Head height	
Thread diameter	+0.003 / -0

Beschreibung	STP41 4.5x22.0 - T20
Werkstoff	Stahl, vergütet
Oberfläche	verzinkt 5-7 µm, getempert, blau / transparent passiviert
Gewicht	2.245 kg / 1000 Stück

SCREWERK	**STP410450220S**	
Zoll Zeichnung Größe A	Skalierung 2:1	2024-10