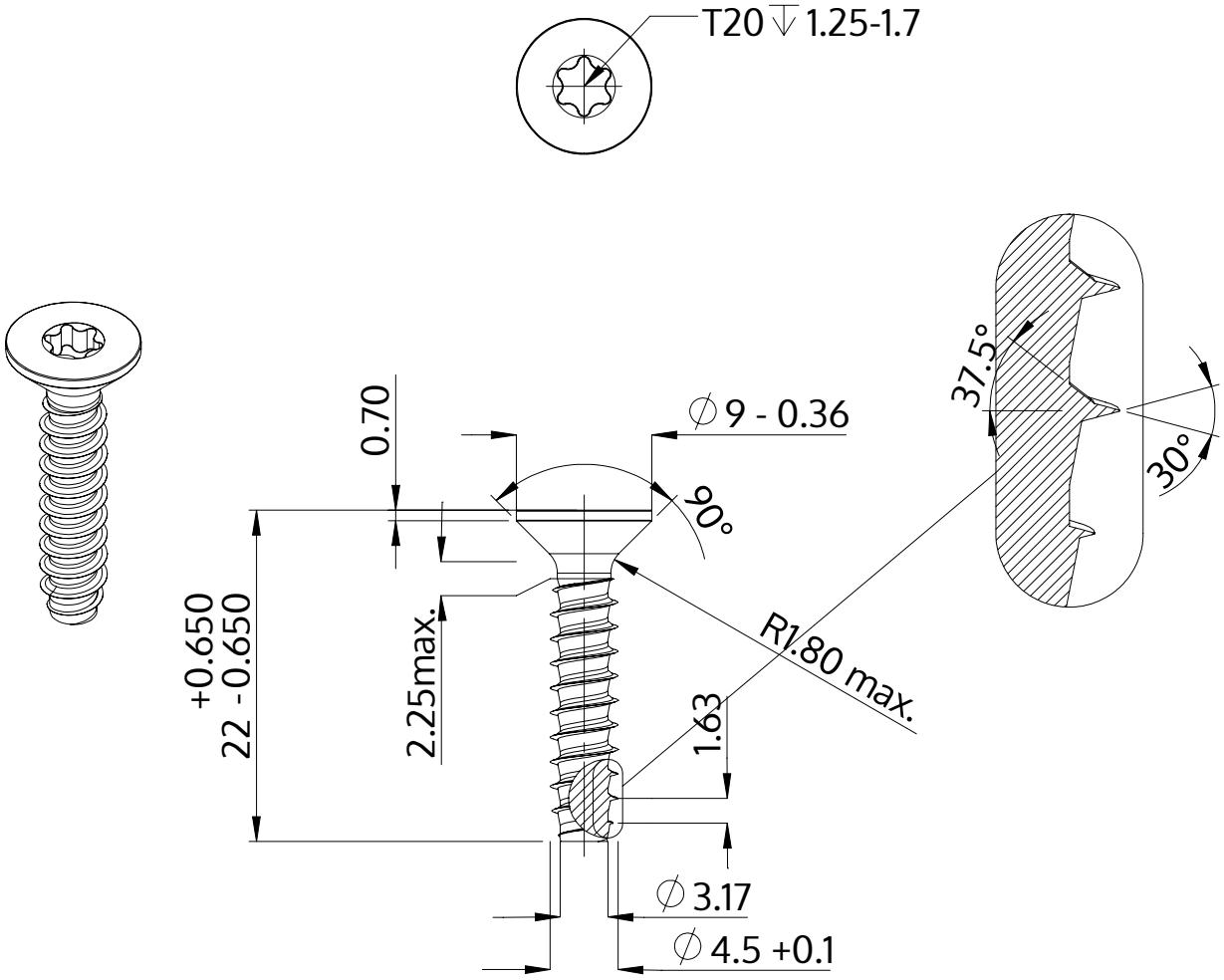

Описание	STP41 4.5x22.0 - T20
Материал	неръждаема стомана A2
Повърхност	гланциран, полиран, пасиваран
Тегло	2.245 kg / 1000 Бройка

SCREWERK	**STP410450220E**	
Метричен дизайн A4	Мащаб 2:1	2024-10