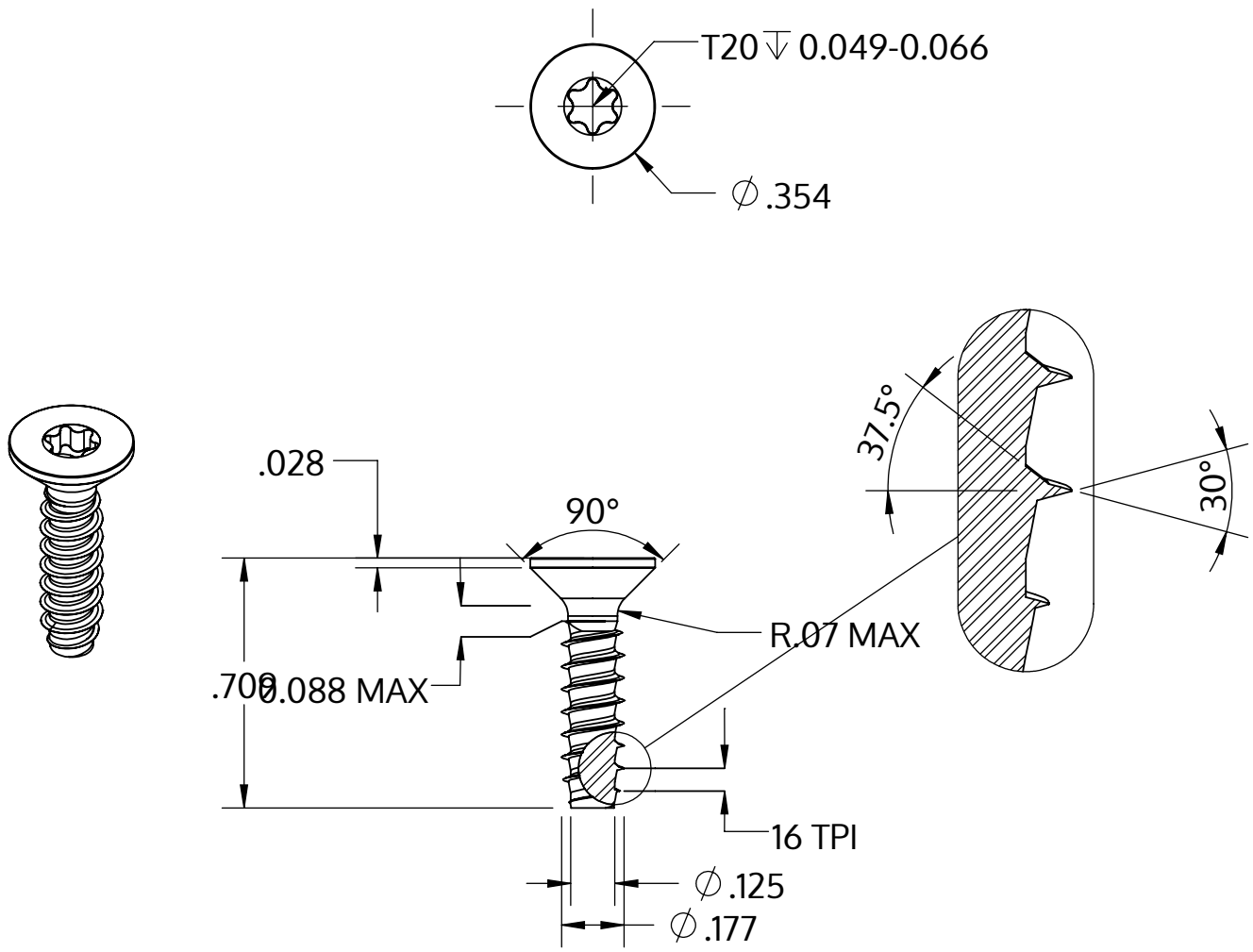

Metric size	M4.5 x 1.63 mm
US size (converted)	#9.5-16
	Tolerances [inch]
Length	+/- 0.021
Head diameter	+0 / -0.014
Head height	
Thread diameter	+0.003 / -0

Popis	STP41 4.5x18.0 - T20
Materiál	Nerezová ocel A2
Povrch	holá, mořená a pásová ocel
Hmotnost	1.937 kg / 1000 Kus

SCREWERK	**STP410450180E**	
_Zoll Zeichnung Größe A	Měřítko 2:1	2024-10