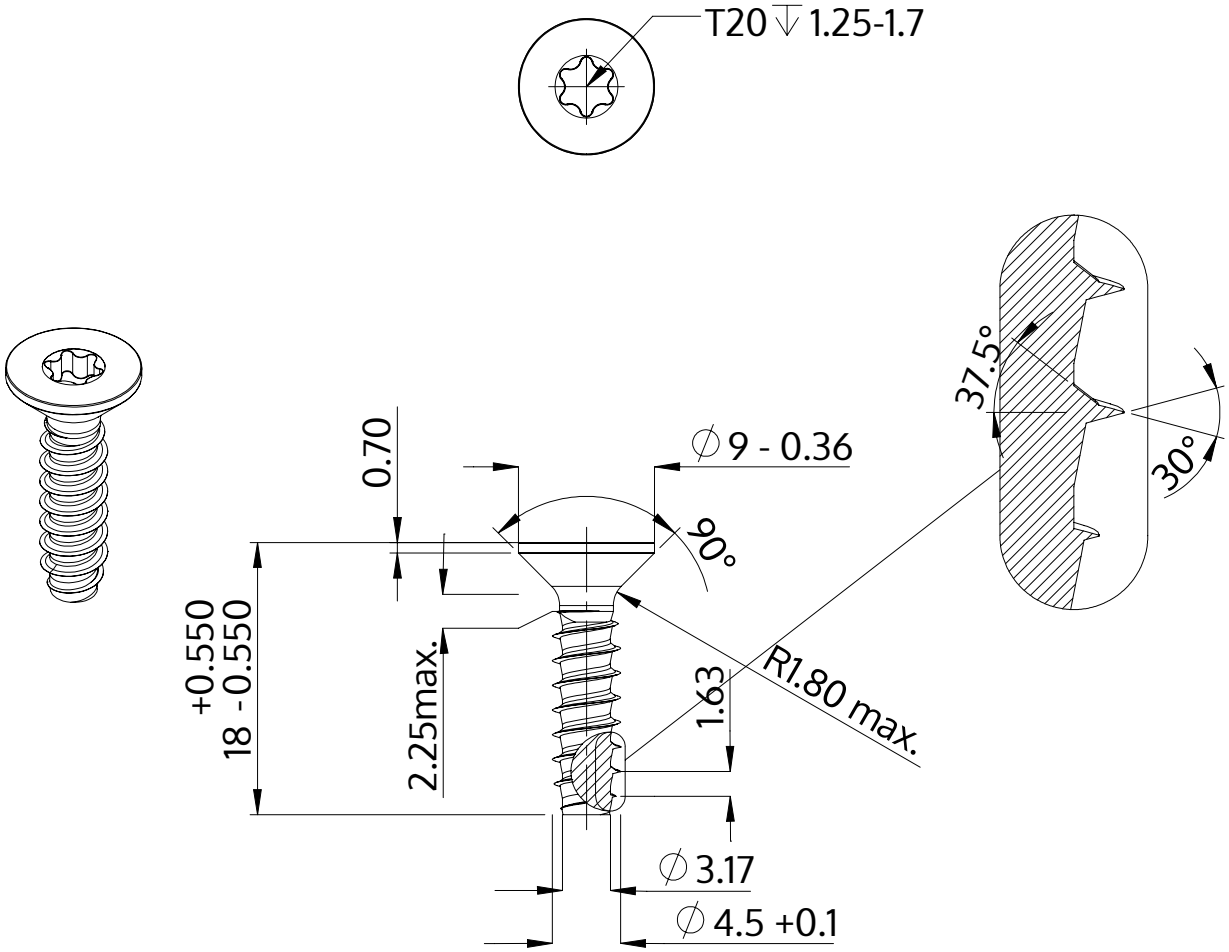

Popis	STP41 4.5x18.0 - T20
Materiál	Nerezová ocel A2
Povrch	holá, mořená a pásová ocel
Hmotnost	1.937 kg / 1000 Kus

SCREWERK	**STP410450180E**	
Metric výkres A4	Měřítko 2:1	2024-10